L 98699 FL

RU СТИРАЛЬНАЯ МАШИНА ИНСТРУКЦИЯ ПО ЭКСПЛУАТАЦИИ 2

SL PRALNI STROJ NAVODILA ZA UPORABO 43

СОДЕРЖАНИЕ

4 СВЕДЕНИЯ ПО ТЕХНИКЕ БЕЗОПАСНОСТИ
7 ОХРАНА ОКРУЖАЮЩЕЙ СРЕДЫ
7 ТЕХНИЧЕСКИЕ ДАННЫЕ
8 ОПИСАНИЕ ИЗДЕЛИЯ
8 ВНУТРЕННИЕ ПРИНАДЛЕЖНОСТИ
9 ПАНЕЛЬ УПРАВЛЕНИЯ
15 ПРОГРАММЫ СТИРКИ
19 ПЕРЕД ПЕРВЫМ ИСПОЛЬЗОВАНИЕМ
20 ЭКСПЛУАТАЦИЯ ПРИБОРА
20 ВКЛЮЧЕНИЕ ПРИБОРА И УСТАНОВКА ПРОГРАММЫ
21 ЗАГРУЗКА БЕЛЬЯ
22 ДОБАВЛЕНИЕ СРЕДСТВА ДЛЯ СТИРКИ И ДОБАВОК
24 ЗАПУСК ПРОГРАММЫ
25 ПО ОКОНЧАНИИ ПРОГРАММЫ
26 ПОЛЕЗНЫЕ СОВЕТЫ
28 УХОД И ОЧИСТКА
33 УСТРАНЕНИЕ НЕИСПРАВНОСТЕЙ И ОБСЛУЖИВАНИЕ
36 УСТАНОВКА

ОБСЛУЖИВАНИЕ В СЕРВИС-ЦЕНТРЕ

При обращении в сервис-центр следует иметь под рукой следующую информацию. Данная информация находится на табличке с техническими данными.

Модель _____
PNC (код изделия) _____
Серийный номер _____

В данном руководстве по эксплуатации используются следующие символы:

⚠
Внимание – Важные сведения по технике безопасности.

ⓘ
Общая информация и рекомендации

Информация по защите окружающей среды

Право на изменения сохраняется

ДЛЯ ОПТИМАЛЬНЫХ РЕЗУЛЬТАТОВ

Благодарим Вас за выбор данного продукта AEG. Этот продукт будет безупречно служить Вам долгие годы – ведь мы создали его с помощью инновационных технологий, которые облегчат Вашу жизнь и создадут качества, которые Вы не найдете в привычных приборах. Потратьте немного времени на чтение, чтобы получить максимальную пользу от своей покупки.

АКСЕССУАРЫ И РАСХОДНЫЕ МАТЕРИАЛЫ

В интернет-магазине AEG Вы сможете найти все необходимое для того, чтобы все ваши приборы AEG сверкали чистотой и радовали Вас безотказной работой. Помимо этого, здесь Вы найдете широкий выбор аксессуаров, разработанных и изготовленных по самым высоким стандартам, какие только можно представить – от профессиональной кухонной посуды до лотков для хранения ножей, от держателей бутылок до мешков для деликатного белья…

Посетите Интернет-магазин по адресу
www.aeg.com/shop

НА НАШЕМ ВЕБ-САЙТЕ МОЖНО НАЙТИ:

- Продукцию
- Брошюры
- Руководства пользователя
- Мастер устранения неполадок
- Информацию о техническом обслуживании

www.aeg.com

СВЕДЕНИЯ ПО ТЕХНИКЕ БЕЗОПАСНОСТИ

Перед установкой и использованием внимательно прочитайте настоящее руководство, которое содержит следующие сведения:

- для обеспечения личной безопасности и безопасности вашего имущества;
- для охраны окружающей среды.
- Правильный порядок эксплуатации прибора.

Всегда храните настоящую инструкцию вместе с прибором, даже если перевозите его на новое место или передаете его другому лицу.
Производитель не несет ответственности за повреждения, вызванные неправильной установкой и эксплуатацией.

БЕЗОПАСНОСТЬ ДЕТЕЙ И ЛИЦ С ОГРАНИЧЕННЫМИ ВОЗМОЖНОСТЯМИ

- Не допускайте лиц, включая детей, с ограниченной чувствительностью, умственными способностями или не обладающих необходимыми знаниями, к эксплуатации прибора. Они должны находиться под присмотром или получить инструкции от лица, ответственного за их безопасность. Не позволяйте детям играть с прибором.
- Храните все упаковочные материалы вне досягаемости детей. Существует опасность удушения или получения травм.
- Храните все средства для стирки вне досягаемости детей.
- Не подпускайте детей и домашних животных к прибору, когда его дверца открыта.
- Перед тем, как закрыть дверцу прибора, убедитесь, что в барабане нет детей или домашних животных.
- Если прибор оснащен устройством защиты от детей, то рекомендуется включить это устройство.

УСТРОЙСТВО ЗАЩИТЫ ОТ ДЕТЕЙ

- Если данное устройство включено, то закрыть дверцу невозможно. Это позволяет избежать опасности запирания дверцы в случае попадания в барабан детей или домашних животных. Чтобы включить данное устройство, поверните переключатель по часовой стрелке так, чтобы канавка оказалась в горизонтальном положении. Чтобы выключить данное устройство, поверните переключатель против часовой стрелки так, чтобы канавка оказалась в вертикальном положении.

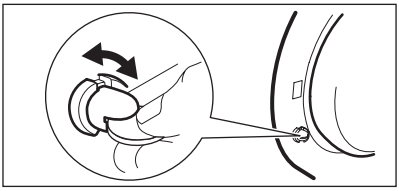

ОБЩИЕ ПРАВИЛА ТЕХНИКИ БЕЗОПАСНОСТИ

- Не используйте прибор в профессиональных целях. Прибор предназначен только для бытового использования.
- Не изменяйте параметры данного прибора. Существует опасность получения травм и повреждения прибора.
- Не кладите на прибор, рядом с ним или внутрь него легковоспламеняющиеся материалы или изделия, пропитанные легковоспламеняющимися веществами. Существует опасность взрыва или возгорания.
- Соблюдайте инструкции по технике безопасности, указанные на упаковке средства для стирки, чтобы предотвратить ожоги глаз, рта и горла.
- Удостоверьтесь, что из белья извлечены все металлические предметы. Твердые и острые предметы могут вызвать повреждение прибора.
- Не прикасайтесь к стеклянной части дверцы во время работы программы

стирки. Стекло может быть горячим (применимо только к приборам с фронтальной загрузкой).

УХОД И ОЧИСТКА

- Выключите прибор и извлеките вилку сетевого кабеля из розетки.
- Не используйте прибор без фильтров. Убедитесь, что фильтры установлены правильно. Неверная установка может привести к протечке воды.

ЛАМПА ВНУТРЕННЕГО ОСВЕЩЕНИЯ

В данном приборе имеется лампа внутреннего освещения, которая включается при открытии и выключается при закрытии дверцы.

ВНИМАНИЕ!
Не допускайте попадания светового луча от лампы непосредственно в глаза.

Для замены лампы внутреннего освещения обращайтесь в сервисный центр.
Перед заменой лампы внутреннего освещения извлеките вилку шнура питания из розетки.

УСТАНОВКА

- Прибор имеет большой вес. Соблюдайте осторожность при его перемещении.
- Не перевозите прибор, не установив транспортировочные болты. Это может привести к повреждению внутренних компонентов и стать причиной протечек или неисправностей прибора.
- Не устанавливайте и не подключайте прибор, имеющий повреждения.
- Обязательно удалите все элементы упаковки и транспортировочные болты.
- Убедитесь, что во время установки вилка сетевого кабеля извлечена из розетки.
- Подключение к электросети, сантехнические работы и установку должен выполнять только квалифицированный специалист. Это предотвратит повреждение прибора и получение травмы.
- Не устанавливайте и не эксплуатируйте прибор в помещениях с температурой ниже 0°C.
- В случае установки прибора на пол с ковровым покрытием следует обеспечить свободную циркуляцию воздуха между основанием прибора и ковровым покрытием. Для обеспечения необходимого пространства между прибором и ковровым покрытием отрегулируйте высоту ножек прибора.

Подключение к водопроводу

- Не подключайте прибор при помощи бывших в употреблении старых шлангов. Используйте только новые шланги.
- Следите за тем, чтобы не повредить шланги для воды.
- Не подключайте прибор к новым трубам или к трубам, которые долго не использовались. Перед подключением наливного шланга откройте кран подачи воды и дайте воде стечь в течение нескольких минут.
- При первом использовании прибора убедитесь в отсутствии утечек воды в шлангах для воды и их соединениях.

Подключение к электросети

- Обеспечьте заземление прибора.
- Убедитесь, что параметры электропитания, указанные на табличке с техническими характеристиками, соответствуют параметрам электросети.
- Включайте прибор только в установленную надлежащим образом электророзетку с защитным контактом.
- Не пользуйтесь тройниками и удлинителями. Существует опасность возгорания.
- Запрещается выполнять замену сетевого кабеля или использовать сетевой кабель другого типа. Обратитесь в сервисный центр.
- Следите за тем, чтобы не повредить вилку и сетевой кабель.
- Вставляйте вилку сетевого кабеля в розетку только во конце установки прибора. Убедитесь, что после установки имеется доступ к вилке.

- Для отключения прибора от электросети не тяните за сетевой кабель. Всегда беритесь за вилку.

УТИЛИЗАЦИЯ ПРИБОРА

1. Выньте вилку сетевого кабеля из розетки.
2. Разрежьте и утилизируйте сетевой кабель.
3. Удалите замок дверцы. Это предотвратит риск запирания дверцы в случае попадания в прибор детей или домашних животных. Существует риск смерти от удушья (применимо только к приборам с фронтальной загрузкой).

ОХРАНА ОКРУЖАЮЩЕЙ СРЕДЫ

УПАКОВОЧНЫЕ МАТЕРИАЛЫ

Материалы с символом ♲ следует сдавать на переработку.
Положите упаковку в соответствующие контейнеры для сбора вторичного сырья.

РЕКОМЕНДАЦИИ ПО ЭКОЛОГИЧНОМУ ИСПОЛЬЗОВАНИЮ

Для заботы об окружающей среды и экономии воды и электроэнергии следуйте следующим инструкциям:

- при стирке белья обычной загрязненности выбирайте программу стирки, не включающую цикл предварительной стирки;
- всегда запускайте программу стирки при максимальной загрузке белья;
- при необходимости используйте пятновыводитель и выбирайте программу с более низкой температурой стирки;
- для того, чтобы правильно выбрать нужное количество средства для стирки, узнайте, какова жесткость воды в Вашей водопроводной сети.

Символ на изделии или на его упаковке указывает, что оно не подлежит утилизации в качестве бытовых отходов. Вместо этого его следует сдать в соответствующий пункт приемки электронного и электрооборудования для последующей утилизации. Соблюдая правила утилизации изделия, Вы поможете предотвратить причинение окружающей среде и здоровью людей потенциального ущерба, который возможен в противном случае, вследствие неподобающего обращения с подобными отходами. За более подробной информацией об утилизации этого изделия просьба обращаться к местным властям, в службу по вывозу и утилизации отходов или в магазин, в котором Вы приобрели изделие.

ТЕХНИЧЕСКИЕ ДАННЫЕ

Габаритные размеры	Высота / Ширина / Глубина	600 / 850 / 600 мм
	Общая глубина	640 мм
Подключение к электросети:	Напряжение Общая мощность Предохранитель Частота	230 В 2200 Вт 10 А 50 Гц
Защита от проникновения твердых частиц и влаги обеспечивается защитной крышкой. Исключения: низковольтное оборудование не имеет защиты от влаги.		**IPX4**
Давление в водопроводной сети	Минимум	0,5 бар (0,05 МПа)
	Максимум	8 бар (0,8 МПа)
Водоснабжение [1]		Холодная вода
Максимальная загрузка	Хлопок	9 кг
Скорость отжима	Максимум	1600 об/мин

[1] Присоедините наливной шланг к водопроводному крану с резьбой 3/4".

ОПИСАНИЕ ИЗДЕЛИЯ

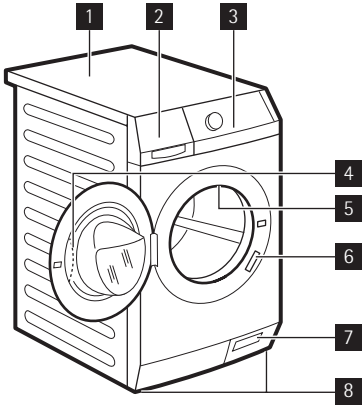

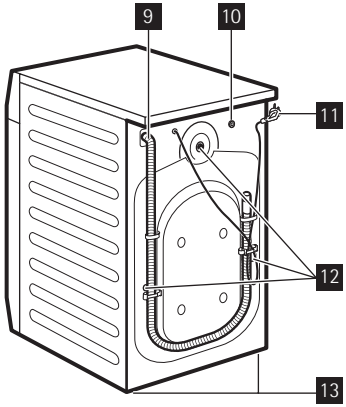

1. Верхняя панель
2. Дозатор моющего средства
3. Панель управления
4. Рукоятка дверцы
5. Лампа внутреннего освещения
6. Табличка с техническими данными
7. Сливной насос
8. Ножки для выравнивания прибора
9. Сливной шланг
10. Наливной шланг
11. Шнур питания
12. Транспортировочные болты
13. Ножка для выравнивания прибора по горизонтали

ВНУТРЕННИЕ ПРИНАДЛЕЖНОСТИ

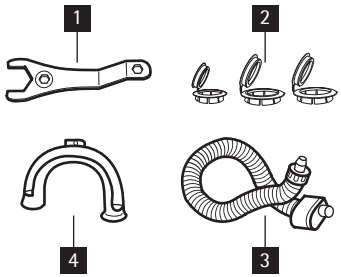

1 Гаечный ключ

Предназначен для снятия транспортировочных болтов.

2 Пластмассовые заглушки

Предназначены для заглушения отверстий, расположенных на задней части корпуса, после удаления из них транспортировочных болтов.

3 Наливной шланг с защитой от перелива

Предназначен для предотвращения возможных протечек.

4 Пластмассовая направляющая для шланга

Предназначена для установки сливного шланга на край раковины.

ПАНЕЛЬ УПРАВЛЕНИЯ

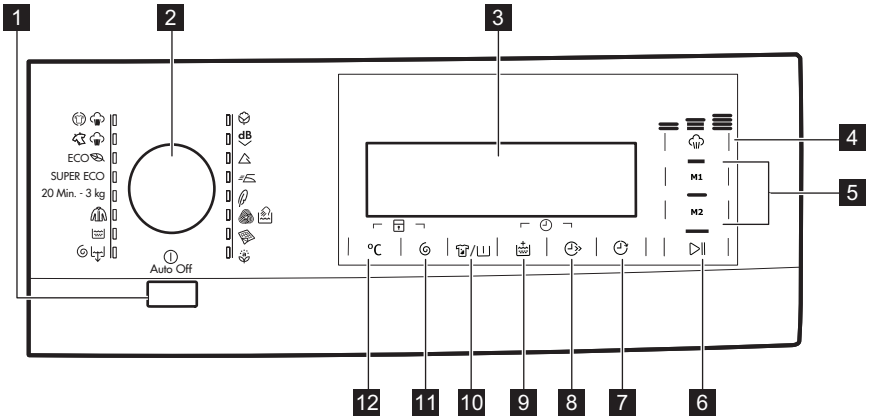

1 Кнопка функции Auto Off

2 Селектор программ

3 Дисплей

4 Сенсорная кнопка пара (Пар)

5 Сенсорные кнопки памяти **M1 — M2** (Память)

6 Сенсорная кнопка Старт/Пауза ▷‖ (Старт/Пауза)

7 Кнопка задержки пуска

8 Кнопка экономии времени (Time Save)

- Укороченный цикл (Укороченный цикл)
- Очень быстрая стирка (Очень быстро)

9 Сенсорная кнопка дополнительного полоскания (Доп. полоскание)

10 Сенсорная кнопка Опции /

- Выведение пятен (Выведение пятен)
- Этап предварительной стирки (Предварит. стирка)
- Этап замачивания (Замачивание)

11 Сенсорная кнопка снижения скорости отжима (Скорость отжима)

12 Сенсорная кнопка температуры °C (Температура)

СЕНСОРНЫЙ ДИСПЛЕЙ

Не касайтесь сенсорных кнопок в перчатках.
Необходимо. чтобы сенсорный дисплей и кнопки всегда были чистыми и сухими.

КНОПКА АВТООТКЛЮЧЕНИЯ 1

Служит для включения или выключения прибора. При включении прибора выдается звуковой сигнал.

Функция AUTO OFF автоматически выключает прибор для прекращения потребления электроэнергии, если:

- прибор не используется в течение пяти минут после нажатия кнопки 6 ;
  - Все установки при этом сбрасываются.
  - Снова нажмите на кнопку 1 для повторного включения прибора.
  - Снова выберите программу стирки и все необходимые функции.

- Спустя пять минут после окончания программы стирки. См. раздел "По окончании программы".

СЕЛЕКТОР ПРОГРАММ 2

Селектор служит для выбора программ. При этом загорается индикатор соответствующей программы.

ДИСПЛЕЙ 3

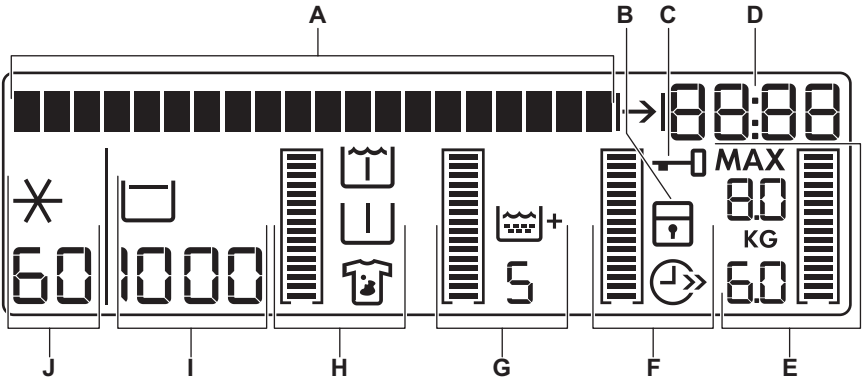

A	Текстовая строка: • Отображаются режимы эксплуатации прибора. • Отображаются состояние и этап выполняемой программы. • Отображаются сообщения о неисправностях. См. раздел "Поиск и устранение неисправностей".

Символ, отображаемый на дисплее, при выборе соответствующего этапа или функции.

B		Защита от детей
C		Люк заблокирован Если отображается этот символ, дверцу прибора открыть невозможно. Дверцу можно открыть только после того, как этот символ пропадет с дисплея. Если программа завершена, но символ по-прежнему светится: • В барабане есть вода. • Включена функция " Ост. полоскания ".
D		• Индикатор времени суток При включении прибора на дисплее в течение нескольких секунд отображается время суток. Порядок изменения времени суток см. в разделе "Настройка часов". • Продолжительность программы После запуска программы стирки включается обратный отсчет продолжительности программы с шагом в одну минуту.

		Символ "Продолжительность программы" Данный символ отображается на дисплее одновременно с цифровым индикатором продолжительности программы.
	• Время окончания программы стирки.	
		Символ завершения программы Данный символ появляется на дисплее в момент, когда на цифровом индикаторе отображается время завершение программы.
	• Время задержки – При установке функции задержки пуска время завершения программы увеличивается с шагом 30 минут до 10 часов, и с шагом 1 час до 20 часов.	
	• Окончание программы На дисплее отображается ноль.	
E	Информация в этой части дисплея отображается только при открытой дверце - см. раздел "Загрузка белья".	
	MAX	Максимальная загрузка для выбранной программы
	KG	Вес белья
		Поле индикатора заполняется в соответствии с весом белья.
		При максимальной загрузке поле индикатора заполняется полностью.
Включение функции		
	• Пустое поле индикатора отображается в случае, если соответствующая функция применима к выбранной программе. Если поле индикатора не отображается, то это означает, что данная функция не применима к выбранной программе.	
• Символ функции отображается, если данная функция включена.		
• Поле индикатора "наполняется" в соответствии с параметрами включенной функции.		
• В случае выбора неправильных параметров, в текстовой строке на дисплее отображается сообщение, что использование выбранного параметра невозможно.		
F		Time save Данный символ отображается на дисплее при включении следующих функций:
		Укороченный цикл
		Очень быстро
G		Доп. полоскание
		Поле индикатора заполняется в соответствии с количество заданных полосканий.
H		Выведение пятен

		Предварит. стирка
		Замачивание
		Поле индикатора "наполняется" в соответствии с выбранными функциями.
I	Скорость отжима по умолчанию в данной программе.	
	– – –	Без отжима [1]
		Ост. полоскания
J	Температура, заданная по умолчанию для данной программы.	
		Холодный цикл

[1] Доступно только при использовании программы Отжим/Слив .

КНОПКА «ПАР» 4

Сенсорная кнопка 4 предназначена для установки уровня пара. Она может использоваться только в программах, в которых предусмотрена функция обработки паром. Продолжительность этапа обработки паром изменяется по выбору пользователя.

КНОПКИ ПАМЯТИ 5

Сенсорные кнопки 5 используются для сохранения в памяти программы или для включения сохраненной в памяти программы.

Сохранение программы в памяти

1. Включите прибор нажатием кнопки 1 .
2. Установите селектор программ (2) на требуемую программу.
3. При необходимости, выберите одну или несколько дополнительных функций.
4. Нажмите и удерживайте в нажатом положении в течении нескольких секунд одну из кнопок 5 . Звуковой сигнал и информация на дисплее означают, что программа сохранена. .

Задание сохраненной в памяти программы

1. Нажмите кнопку, соответствующую сохраненной в памяти программе, которую требуется задать.
2. При этом включится индикатор программы и на дисплее появится вся информация.

Чтобы удалить сохраненную в памяти программу, необходимо сохранить в этой области памяти новую программу.

КНОПКА СТАРТ/ПАУЗА 6

Для запуска или приостановки программы нажмите на кнопку 6 .

КНОПКА ЗАДЕРЖКИ ПУСКА 7

Нажмите на кнопку 7 , если требуется отложить пуск программы на время от 30 минут до 20 часов.

КНОПКА «TIME SAVE» (ЭКОНОМИЯ ВРЕМЕНИ) 8

Нажмите кнопку 8 , если требуется сократить время выполнения программы.
Можно выбрать следующие режимы:

УКОРОЧЕННЫЙ ЦИКЛ
Предназначен для стирки вещей, ношенных один день.

ОЧЕНЬ БЫСТРО
Предназначен для стирки слабозагрязненных вещей.

Некоторые программы позволяют выбрать только один из этих двух режимов.

КНОПКА «ДОП. ПОЛОСКАНИЕ» 9

Нажмите кнопку 9 для добавления к программе стирки этапов дополнительного полоскания.
Используйте данную функцию в случае аллергии на моющие средства или если вода в Вашем регионе мягкая.

КНОПКА «ВЫВЕДЕНИЕ ПЯТЕН, ПРЕДВАРИТ. СТИРКА ИЛИ ЗАМАЧИВАНИЕ» 10

Нажмите кнопку 10 , чтобы выбрать одну из указанных ниже функций:

ВЫВЕДЕНИЕ ПЯТЕН

Рекомендуется использовать данную функцию для стирки белья со стойкими пятнами.
Выбрав данную функцию, добавьте в отделение средство для выведения пятен.

При этом увеличится продолжительность программы.
Эта функция недоступна при температуре стирки ниже 40°C.

Предварит. стирка

Рекомендуется использовать данную функцию для стирки сильнозагрязненного белья.
Перед этапом основной стирки будет добавлен этап предварительной стирки.
При этом увеличится продолжительность программы.

ЗАМАЧИВАНИЕ

Рекомендуется использовать данную функцию для стирки сильнозагрязненного белья.
Перед этапом стирки будет добавлен этап замачивания при температуре 30°C примерно на полчаса.

КНОПКА »ОТЖИМ» 11

Нажмите кнопку 11 , чтобы:

- Уменьшения максимальной скорости этапа отжима, предусмотренной в программе.

  На дисплее отображается только набор скоростей отжима, доступных для выбранной пользователем программы стирки.
- Отключения этапа отжима (функция " Без отжима ").
- Включения функции " Ост. полоскания ".

  Рекомендуется использовать данную функцию для предотвращения образования складок на ткани. При этом по завершении программы слив воды не производится.

КНОПКА «ТЕМПЕРАТУРА» 12

Нажмите кнопку 12 для изменения заданной по умолчанию температуры.
Символы - - - и ✳ = холодная вода

ЗВУКОВАЯ СИГНАЛИЗАЦИЯ

Звуковые сигналы подаются в следующих случаях:

- При включении прибора;
- При выключении прибора;
- При нажатии кнопок;
- По завершении программы;
- В случае неисправности прибора.

Для **выключения/включения** звуковой сигнализации одновременно нажмите кнопки 10 и 9 и удерживайте их в течение 6 секунд.

Если звуковая сигнализация отключена, то сигналы раздаются только при нажатии кнопок, а также при возникновении неисправности.

ФУНКЦИЯ «ЗАЩИТА ОТ ДЕТЕЙ»

Данная функция не позволяет детям играть с панелью управления.

- Для включения функции одновременно нажмите кнопки 12 и 11 и удерживайте их до появления на дисплее значка .
- Для выключения функции одновременно нажмите кнопки 12 и 11 и удерживайте их до исчезновения с дисплея значка .

Функцию можно включить:

- До нажатия кнопки 6 : в этом случае включить прибор будет невозможно.
- После нажатия кнопки 6 ; при этом все кнопки и селектор программ не будут реагировать на действия пользователя.

ПОСТОЯННОЕ ВКЛЮЧЕНИЕ ФУНКЦИИ «ДОП. ПОЛОСКАНИЕ»

Данная функция позволяет включать функцию дополнительного полоскания при выборе новой программы.

- Для **включения** функции одновременно нажмите кнопки 8 и 7 и удерживайте их до появления дисплее символа .
- Для **выключения** функции одновременно нажмите кнопки 8 и 7 и удерживайте их до исчезновения с дисплея значка .

ПРОГРАММЫ СТИРКИ

Программа	Температура	Тип загрузки Вес загрузки	Описание программы	Режимы
Хлопок	95°C – Холодная стирка	Белый и цветной хлопок сильной степени загрязнения. Максимальная загрузка 9 кг	Стирка Полоскания Продолжительный отжим	Снижение скорости отжима Ост. полоскания Выведение пятен[1)] Предварит. стирка[2)] Замачивание Доп. полоскание Time save (экономия времени)[3)]
Очень тихая **dB**	95°C – Холодная стирка	Белый и цветной хлопок обычной степени загрязнения. Максимальная загрузка 9 кг	Стирка Полоскания Продолжительный отжим Остановка с водой в баке	Ост. полоскания Выведение пятен[1)] Предварит. стирка[2)] Замачивание Доп. полоскание Time save (экономия времени)[3)]
Синтетика	60°C – Холодная стирка Полоскания Быстрый отжим	Изделия из синтетических или смесовых тканей обычной степени загрязнения. Максимальная загрузка 4 кг	Стирка Полоскания Быстрый отжим	Снижение скорости отжима Ост. полоскания Выведение пятен[1)] Предварит. стирка[2)] Замачивание Доп. полоскание Time save (экономия времени)[3)]

Программа	Температура	Тип загрузки Вес загрузки	Описание программы	Режимы
Легкая глажка	60°C – Холодная стирка	Белье из синтетики обычной степени загрязнения. Это позволяет предотвратить образование складок на белье. Максимальная загрузка 4 кг	Стирка Полоскания Быстрый отжим	Снижение скорости отжима Ост. полоскания Предварит. стирка[2)] Замачивание Доп. полоскание Time save (экономия времени)[3)]
Тонкие ткани	40°C – Холодная стирка Полоскания Быстрый отжим	Деликатные ткани из акрила, вискозы, полиэфира обычной степени загрязнения. Максимальная загрузка 4 кг	Стирка Полоскания Быстрый отжим	Снижение скорости отжима Ост. полоскания Предварит. стирка[2)] Выведение пятен Замачивание Доп. полоскание Time save (экономия времени)[3)]
Шерсть/Шелк)	40°C – Холодная стирка Полоскания Быстрый отжим	Шерстяные изделия, пригодные для машинной стирки, а также шерстяные изделия, подлежащие ручной стирке, и изделия из деликатных тканей, имеющие на этикетке символ «ручная стирка». Максимальная загрузка 2 кг	Стирка Полоскания Быстрый отжим	Снижение скорости отжима Ост. полоскания
Одеяла	60° - 30° Полоскания Быстрый отжим	Специальная программа для стирки одного одеяла из синтетики, стеганого или пухового одеяла, покрывала и т.д. Максимальная загрузка 3 кг	Стирка Полоскания Быстрый отжим	Снижение скорости отжима

Программа	Температура	Тип загрузки Вес загрузки	Описание программы	Режимы
Антиаллергенная	60°	Изделия из белых хлопчатобумажных тканей[4]). Максимальная загрузка 9 кг	Стирка при 60°C Полоскания Быстрый отжим	Снижение скорости отжима Ост. полоскания Выведение пятен Предварит. стирка[2]) Замачивание Доп. полоскание
Отжим / Слив[5])	0°	Все ткани Размер максимальной загрузки белья зависит от типа белья.	Слив воды Отжим на максимальной скорости	Снижение скорости отжима Без отжима[6])
Полоскание	0°	Все ткани Максимальная загрузка 9 кг	Полоскание с добавками Этап отжима	Снижение скорости отжима Ост. полоскания Доп. полоскание [7])
Уличная одежда	40°C – Холодная стирка	Водонепроницаемая, спортивная и уличная одежда. Не используйте смягчитель для ткани! Максимальная загрузка 2.5 кг	Стирка Полоскания Быстрый отжим	Снижение скорости отжима Ост. полоскания Доп. полоскание
20 мин – 3 кг	40°C или 30°C	Быстрая стирка спортивной одежды, или вещей из хлопка синтетики невысокой степени загрязнения или надетых только один раз. Максимальная загрузка 3 кг	Стирка Полоскания Быстрый отжим	Снижение скорости отжима
SUPER ECO	0°	Смешанные ткани (изделия из хлопчатобумажных и синтетических тканей)[8]). Максимальная загрузка 3 кг	Стирка Полоскания Продолжительный отжим	Снижение скорости отжима Ост. полоскания Доп. полоскание

Программа	Температура	Тип загрузки Вес загрузки	Описание программы	Режимы
ЭКОНОМ СТАНДАРТНЫЕ ПРОГРАММЫ для оценки показателей потребления	60°C или 40°C	Изделия их белых и цветных нелиняющих хлопчатобумажных тканей обычной степени загрязнения[9]. Максимальная загрузка 9 кг	Стирка Полоскания Быстрый отжим	Снижение скорости отжима Ост. полоскания Выведение пятен Предварит. стирка[2] Замачивание Доп. полоскание Time save (экономия времени)[3]

1) Недоступно при температуре ниже 40°C.

2) В случае использования жидкого средства для стирки выбирайте программу без функции «Предварит. стирка».

3) При нажатии кнопки 8 для выбора режима «Очень быстро» рекомендуется уменьшить загрузку белья. Полная загрузка прибора возможна, однако качество стирки при этом будет понижено.

4) Данная программа удаляет микроорганизмы путем стирки при температуре 60°C и добавления дополнительного полоскания. Это делает стирку более эффективной. **Внимание!поместите в отделение дозатора для пятновыводителя специальную дезинфицирующую добавку и выберите дополнительную функцию «Выведение пятен».**

5) Устанавливается скорость отжима, предусмотренная по умолчанию для изделий из хлопка. Установите скорость отжима, соответствующую типу ткани.

6) Если выбрана эта функция, то выполняется только этап слива воды.

7) Нажмите на кнопку 9 чтобы включить дополнительные этапы полоскания. При пониженной скорости отжима прибор производит ряд щадящих полосканий и короткий отжим.

8) Используйте специальное моющее средство, предназначенное для стирки при очень низкой температуре.

9) Выбор этой программы обеспечивает хорошие результаты стирки и уменьшает потребление электроэнергии. Продолжительность программы стирки при этом увеличивается.

ПРОГРАММЫ С РЕЖИМОМ «ПАР»

Программа[1]	Тип загрузки	Загрузка
Освежение – Пар 2) Данный цикл используется для удаления запахов из белья. Отпаривание не удаляет запахи от животных.	Изделия из хлопка и синтетики.	до 1.5 кг
Пар – Антисминание 2) Данная программа помогает избавиться от складок на одежде.	Изделия из хлопка и синтетики.	до 1.5 кг

Отпариванию можно подвергать сухую, выстиранную одежду или одежду, которая была надета один раз. Эти программы могут уменьшать складки и запахи и придавать одежде более разглаженный вид.
Не используйте какие бы то ни было средства для стирки. При необходимости удалите загрязнения с помощью стирки или локального выведения пятен.
При отпаривании гигиенической обработки вещей не происходит.

Не используйте программу «Пар» со следующими типами одежды:

- одежда, на этикетке которой не указано, что она пригодна для барабанной сушки;
- одежда с пластиковой, металлической или деревянной фурнитурой.

Нажмите кнопку 4 , чтобы изменить продолжительность этапа отпаривания.

1) При выборе программы «Пар» для обработки сухого белья – по окончании цикла белье будет влажным на ощупь. Рекомендуется оставить белье на воздухе примерно на 10 минут для испарения остатков влаги. Белье следует извлечь из барабана как можно быстрее. По окончании цикла отпаривания одежду, возможно, все равно придется погладить, но для этого потребуется меньше усилий.

2) Продолжительность программы отображается на дисплее.

ПОКАЗАТЕЛИ ПОТРЕБЛЕНИЯ

Программа[1)]	Потребление энергии (кВт·ч)[2)]	Потребление воды (литры)[2)]
Белый хлопок 95°C	2.50	73
Хлопок 60°C	1.60	69
Хлопок 40°C	1.00	69
Синтетика 40°C	0.60	48
Деликатные ткани, 40°C	0.70	58
Шерсть / Ручная стирка 30°C	0.35	57

1) Продолжительность программы отображается на дисплее.

2) Приведенные в данной таблице данные по нормам расхода являются ориентировочными. Они могут меняться в зависимости от объема и типа загрузки, температуры воды в водопроводной сети и комнатной температуры.

Стандартные программы для оценки класса энергопотребления

Хлопок 60°C Эконом и Хлопок 40°C Эконом – это стандартные программы для стирки изделий из хлопковых тканей обычной загрязненности. Они подходят для стирки изделий из хлопка обычной загрязненности и являются наиболее энергоэффективными программами для стирки этого типа белья в части экономии как электроэнергии, так и потребления воды.
Они отвечают требованиям EN60456.

Фактическая температура воды может отличаться от температуры, заявленной для отдельно взятого этапа стирки.

ПЕРЕД ПЕРВЫМ ИСПОЛЬЗОВАНИЕМ

1. Чтобы активировать систему слива, залейте 2 литра воды в отделение дозатора моющего средства для основной стирки.
2. Поместите в отделение дозатора моющего средства для основной стирки небольшое количество моющего средства. Не загружая в прибор белья, вы-

берите и запустите программу для стирки изделий из хлопчатобумажных тканей при максимальной температуре. В результате этой операции из барабана и бака будут удалены все загрязнения.

ЯЗЫКОВАЯ НАСТРОЙКА

При первом включении прибора на дисплее отображается язык, установленный по умолчанию, и предлагается подтвердить выбор языка или изменить его:

- С помощью селектора программ выберите язык.
- Когда на дисплее отобразится требуемый язык, нажмите кнопку 6 , чтобы подтвердить выбор.

Изменение языка после первого включения

1. Одновременно нажмите кнопки 11 и 10 и удерживайте их в течение нескольких секунд.
2. Когда на дисплее появятся языковые настройки, с помощью селектора программ выберите другой язык.
3. Нажмите кнопку 6 , чтобы подтвердить выбор.

НАСТРОЙКИ ЧАСОВ

После установки языка на дисплее появляется режим настройки часов:

- Мигают цифры часа.
- С помощью селектора программ установите значение часа.
- Нажмите кнопку 6 , чтобы подтвердить выбор.
- Мигают цифры минут.
- С помощью селектора программ установите значение минут.
- Нажмите кнопку 6 , чтобы подтвердить выбор.

Установка времени суток после первого включения

1. Одновременно нажмите кнопки 9 и 8 и удерживайте их в течение нескольких секунд.
2. Мигают цифры часа.
3. С помощью селектора программ установите значение часа.
4. Нажмите кнопку 6 , чтобы подтвердить выбор.
5. Мигают цифры минут.
6. С помощью селектора программ установите значение минут.
7. Нажмите кнопку 6 , чтобы подтвердить выбор.

ЭКСПЛУАТАЦИЯ ПРИБОРА

1. Откройте водопроводный кран.
2. Вставьте вилку шнура питания в розетку.

ВКЛЮЧЕНИЕ ПРИБОРА И УСТАНОВКА ПРОГРАММЫ

Для обеспечения правильной работы датчика веса включите прибор и задайте программу ДО ЗАГРУЗКИ белья в барабан.

1. Включите прибор нажатием кнопки 1 .
2. С помощью селектора программ (2) выберите нужную программу или нажмите одну из кнопок 5 , чтобы задать программу, сохраненную в памяти. Загорится индикатор программы.
3. Включится красный мигающий индикатор кнопки 6 .
4. На дисплее отобразится температура и режим отжима по умолчанию. При

необходимости, для изменения температуры воды и скорости отжима одновременно нажмите кнопки 12 и 11 .

5. При необходимости, с помощью соответствующих кнопок включите дополнительные функции или задайте время задержки пуска. На дисплее отобразится символ заданного режима, а цифра (D) укажет время задержки.

ЗАГРУЗКА БЕЛЬЯ

1. Откройте дверцу прибора;
2. На дисплее (**E**) отобразится максимально допустимая для данной программы загрузка (**MAX**) и вес загруженного белья (**KG**). В текстовой строке на дисплее появится предложение добавить белье.
3. Поместите белье в барабан по одной вещи. Перед загрузкой встряхните каждое загружаемое изделие.
4. Вес загруженного белья изменяется на дисплее с шагом в 0,5 кг. Значение веса носит индикативный характер и изменяется в зависимости от типа белья.

   При загрузке белья больше допустимого веса на дисплее появится сообщение о превышении максимально допустимой загрузки.
   При этом стирка белья возможна, но расход электроэнергии и воды будет повышенным.
   Чтобы добиться оптимального сочетания потребления воды и электроэнергии и эффективности стирки, удалите несколько вещей из прибора.
   Индикатор чрезмерной загрузки доступен только для программ, максимальная загрузка для которых ниже максимальной загрузки, предусмотренной для прибора.

5. Закройте дверцу. В текстовой строке на дисплее отобразится необходимое количество моющего средства в виде процентной доли. Эти данные носят индикативный характер и означают количество необходимого моющего средства по отношению к максимальной загрузке, рекомендованной производителем.

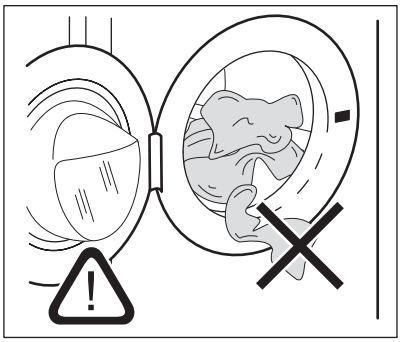

Убедитесь, что между между уплотнением и дверцей нет зажатого белья. В противном случае, может возникнуть опасность утечки воды или повреждения вещей, находящихся в стирке.

ДОБАВЛЕНИЕ СРЕДСТВА ДЛЯ СТИРКИ И ДОБАВОК

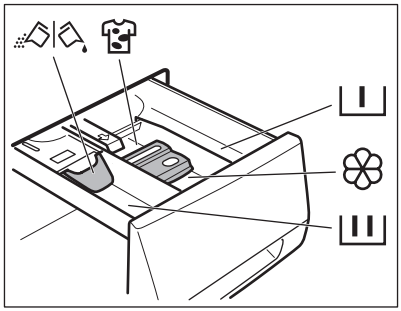

I	Отделение дозатора моющего средства для программы с этапами предварительной стирки и замачивания. Добавьте моющее средство для предварительной стирки и замачивания до пуска программы.
II	Отделение дозатора моющего средства, предназначенного для этапа стирки. При использовании жидкого моющего средства добавьте его в дозатор непосредственно перед пуском программы.
	Отделение для жидких добавок (кондиционера для тканей, средства для подкрахмаливания). Добавьте соответствующий продукт в дозатор до пуска программы.
MAX	Данная отметка означает максимальный уровень жидких добавок.
	Дозатор для пятновыводителя. Добавьте соответствующий продукт в дозатор и включите функцию удаления пятен до пуска программы.
	Заслонка для порошкового или жидкого моющего средства Установите заслонку в соответствующее положение (верхнее или нижнее) в зависимости от типа используемого моющего средства (порошкового или жидкого).

Всегда следуйте инструкциям, указанным на упаковке моющего средства.

Проверьте положение заслонки

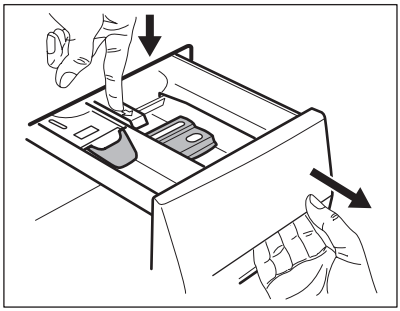

1. Вытяните дозатор моющих средств наружу до упора.
2. Нажмите на защелку, чтобы извлечь дозатор.

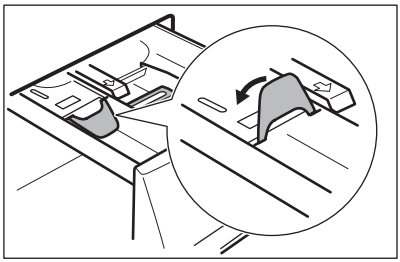

3. Для использования порошкового моющего средства установите заслонку в верхнее положение.

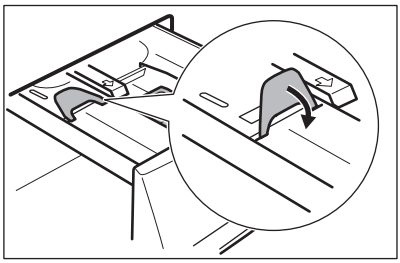

4. Для использования жидкого моющего средства установите заслонку в нижнее положение.

Если заслонка установлена в НИЖНЕЕ положение:

- Не используйте гелеобразные или густые жидкие моющие средства.
- Не добавляйте жидкого моющего средства выше предельного уровня, указанного на заслонке.
- Не используйте этап предварительной стирки.
- Не используйте функцию задержки пуска.

5. Отмерьте количество моющего средства и кондиционера для тканей.
6. Осторожно закройте дозатор моющего средства. Убедитесь, что заслонка не препятствует закрыванию ящичка.

УСТАНОВКА ЗАДЕРЖКИ ПУСКА

1. Многократным нажатием кнопки 7 добейтесь отображения на дисплее желаемого времени задержки пуска. На дисплее отобразится расчетное время завершения программы.
2. Нажмите кнопку 6 . Прибор начнет обратный отсчет времени до пуска.

   После завершения обратного отсчета произойдет автоматический запуск программы.

До нажатия кнопки 6 , запускающей прибор, можно отменить или изменить время задержки пуска.

При выборе программы **Отпаривание** функция задержки пуска недоступна.

ЗАПУСК ПРОГРАММЫ

1. Нажмите кнопку 6 для пуска программы. Индикатор кнопки 6 прекратит мигать и загорится красным светом в постоянном режиме.

Если задана задержка запуска, начнется обратный отсчет времени.

Прибор автоматически регулирует время цикла в зависимости от типа загруженного белья для обеспечения максимального качества стирки в течение минимального периода времени. Примерно через 15 минут после пуска программы на дисплее отобразится новое значение времени.

ПРИОСТАНОВКА ПРОГРАММЫ

1. Нажмите кнопку 6 . Замигает индикатор.
2. Нажмите кнопку 6 еще раз. Программы стирки продолжит работу.

ОТМЕНА ПРОГРАММЫ

1. Для отмены программы и выключения прибора нажмите на кнопку 1 .
2. Для включения прибора снова нажмите на кнопку 1 . Теперь можно выбрать новую программу стирки.

Прибор не сливает воду.

ИЗМЕНЕНИЕ ВЫБРАННОЙ ФУНКЦИИ

Ряд функций можно изменить до того, как они будут запущены.

1. Нажмите кнопку 6 . Замигает индикатор.
2. Измените выбранную ранее функцию.
3. Нажмите кнопку 6 еще раз. Программы стирки продолжит работу.

ОТКРЫТИЕ ДВЕРЦЫ

Во время выполнения программы или отсчета времени при задержке пуска дверца остается заблокированной.

Чтобы открыть дверцу прибора:

1. Нажмите кнопку 6 . Символ блокировки дверцы на дисплее погаснет и появится сообщение о том, что дверца разблокирована;
2. Откройте дверцу прибора;
3. Закройте дверцу прибора и нажмите кнопку 6 повторно. Выполнение программы или отсчета времени отсрочки пуска возобновится.

Если температура и уровень воды слишком высоки, то символ блокировки дверцы останется включенным. При этом открыть дверцу прибора будет невозможно. При необходимости, чтобы открыть дверцу, выполните следующие операции:

1. Выключите прибор;
2. Подождите несколько минут;
3. Убедитесь, что в барабане нет воды.

После выключения прибора необходимо заново задать программу.

ПО ОКОНЧАНИИ ПРОГРАММЫ

1. Прибор автоматически завершит работу.
2. Раздастся звуковой сигнал, если эта функция включена.
3. На дисплее отобразится 0 и появится сообщение о завершении программы.
4. Индикатор кнопки 6 погаснет.
5. Значок блокировки дверцы исчезнет.
6. Выключите прибор нажатием кнопки 1 . Через пять минут после окончания программы стирки функция "АВТООТКЛЮЧЕНИЕ" автоматически выключит прибор.

При повторном включении прибора на дисплее отобразится последняя выбранная программа. Для выбора новой программы стирки поверните селектор программ.

7. Извлеките белье из прибора. Убедитесь, что барабан пуст.
8. Оставьте дверцу приоткрытой для предотвращения образования плесени и неприятных запахов.
9. Закройте водопроводный вентиль.

Программа стирки завершена, но в барабане осталась вода:

- Барабан регулярно совершает вращения для предотвращения образования складок на белье;
- Дверца остается заблокированной;
- Чтобы открыть дверцу, необходимо слить воду.

Чтобы слить воду:

1. При необходимости, понизьте скорость отжима.
2. Нажмите кнопку 6 . Прибор произведет слив воды и отжим.
3. По окончании программы символ блокировки дверцы пропадет с экрана и дверцу можно будет открыть.
4. Выключите прибор нажатием кнопки 1 .

Прибор автоматически произведет слив воды и отжим приблизительно через 18 часов.

ПОЛЕЗНЫЕ СОВЕТЫ

ЗАГРУЗКА БЕЛЬЯ

- Разделите белье на: белое белье, цветное белье, синтетику, тонкое деликатное белье и изделия из шерсти.
- Следуйте инструкциям, приведенным на ярлыках вещей с информацией по уходу за ними.
- Не стирайте одновременно белое и цветное белье.
- Некоторые цветные вещи могут линять при первой стирке. Рекомендуется в первый раз стирать их отдельно
- Застегните наволочки, закройте молнии, зацепите крючки, защелкните кнопки. Завяжите ремешки.
- Выньте из карманов все их содержимое и расправьте вещи.
- Выверните многослойные изделия, изделия из шерсти и вещи с аппликациями.
- Выведите стойкие пятна.
- При помощи специального средства для стирки отстирайте сильно загрязненные места.
- Соблюдайте осторожность при обращении с занавесками. Удалите крючки или поместите занавески в мешок для стирки или наволочку.
- Не стирайте в приборе:
  - белье с необработанными краями или разрезами;
  - бюстгальтеры "на косточках";
  - помещайте небольшие вещи в мешок для стирки.
- При крайне малой загрузке на этапе отжима может иметь место дисбаланс. В этом случае вручную распределите вещи в барабане и снова запустите этап отжима.

СТОЙКИЕ ПЯТНА

Вода и средство для стирки могут не справиться с некоторыми пятнами.
Такие загрязнения рекомендуется удалять до загрузки одежды в прибор.
В продаже имеются специализированные средства для выведения пятен. Используйте пятновыводители, подходящие к конкретному типу пятен и ткани.

СРЕДСТВА ДЛЯ СТИРКИ И ДОБАВКИ

- Используйте только средства для стирки и добавки, предназначенные специально для стиральных машин.
- Не смешивайте разные средства для стирки.
- В целях сохранения окружающей среды не используйте средства для стирки в количествах, превышающих необходимые.
- Следуйте инструкциям, приведенным на упаковке данных средств.
- Выбирайте средства, подходящие для типа и цвета конкретной ткани, температуры программы стирки и уровня загрязненности.
- В случае использования жидких средств для стирки не используйте предварительную стирку.
- Если в приборе отсутствует дозатор средства для стирки с заслонкой, добавляйте жидкие средства для стирки при помощи дозирующего шарика.

ЖЕСТКОСТЬ ВОДЫ

Если вода в Вашем регионе имеет высокою или среднюю жесткость, рекомендуется использовать предназначенные для стиральных машин смягчители для воды. В регионах, где вода имеет низкую жесткость, использование смягчителя для воды не требуется.
Чтобы узнать уровень жесткости воды в Вашем регионе обратитесь местную службу контроля водоснабжения.
Следуйте инструкциям, приведенным на упаковке данных средств.
Единицы измерения жесткости воды:

- градусы по немецкому стандарту (°dH);
- градусы по французскому стандарту (°TH);
- ммоль/л (миллимоль на литр — международная единица жесткости воды);
- градусы по шкале Кларка.

Таблица жесткости воды

Уровень	Тип	Жесткость воды			
		°dH	°T.H.	ммоль/л	градусы Кларка
1	мягкая	0-7	0-15	0-1.5	0-9
2	средней жесткости	8-14	16-25	1.6-2.5	10-16
3	жесткая	15-21	26-37	2.6-3.7	17-25
4	очень жест-кая	> 21	> 37	>3.7	>25

УХОД И ОЧИСТКА

ВНИМАНИЕ!

Перед очисткой прибора выньте вилку сетевого кабеля из розетки.

УДАЛЕНИЕ НАКИПИ

Вода содержит минеральные соли. При необходимости удаления накипи используйте смягчитель для воды.
Используйте средства, специально предназначенные для стиральных машин. Следуйте инструкциям производителя, приведенным на упаковке данных средств.
Данную операцию следует производить отдельно от стирки белья.

ЧИСТКА НАРУЖНЫХ ПОВЕРХНОСТЕЙ

Для очистки прибора используйте только теплую воду с мылом. Насухо вытрите все поверхности.

ПРЕДУПРЕЖДЕНИЕ!
Не используйте составы на основе спирта, растворителей или химических веществ.

"ПРОФИЛАКТИЧЕСКАЯ СТИРКА"

При использовании программ стирки при низкой температуре в барабане могут задерживаться остатки средства для стирки. Регулярно производите "профилактическую стирку". Для этот проделайте следующее:

- выньте белье из барабана;
- выберите программу стирки хлопка с наиболее высокой температурой;
- Используйте надлежащее количество стирального порошка с биодобавками.

После каждой стирки оставляйте дверцу открытой на определенное время во избежание образования плесени и выветривания неприятных запахов.

УПЛОТНИТЕЛЬ ДВЕРЦЫ

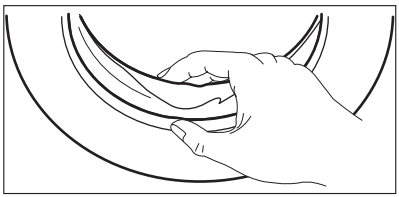

Регулярно проверяйте состояние уплотнителя и удаляйте все предметы с его внутренней стороны.

БАРАБАН

Регулярно проверяйте состояние барабана, во избежание образование накипи и частичек ржавчины.
Для удаления частичек ржавчины используйте только специальные средства.
Для этого выполните следующие операции:

- Очистите барабан с помощью специального средства для чистки предметов из нержавеющей стали.
- Запустите программу для стирки изделий из хлопчатобумажной ткани при максимальной температуре с использованием небольшого количества моющего средства.

ДОЗАТОР МОЮЩЕГО СРЕДСТВА

Очистка дозатора:

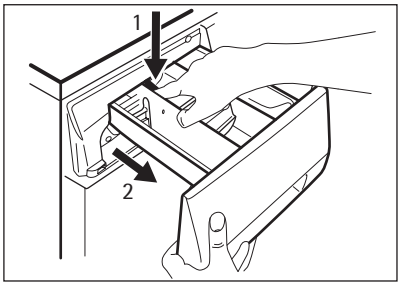

1. Нажмите на защелку.
2. Извлеките дозатор.

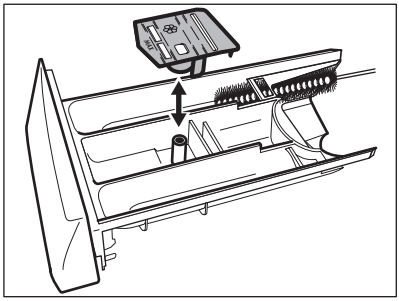

3. Снимите верхнюю часть отсека для жидких добавок.
4. Промойте водой все детали дозатора.

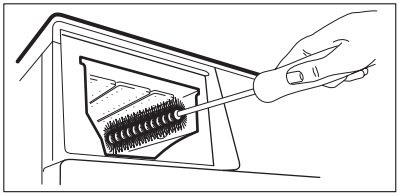

5. Очистите нишу дозатора с помощью щетки.
6. Установите дозатор обратно в нишу.

СЛИВНОЙ НАСОС

Регулярно проверяйте состояние сливного насоса и поддерживайте его в чистом состоянии.

Выполните очистку насоса, если:

- Прибор не сливает воду.
- Барабан не проворачивается.
- Прибор издает неестественный звук, вызванный блокированием сливного насоса.
- На дисплее отображается код неисправности, связанный с нарушением функции слива воды.

ВНИМАНИЕ!

1. Извлеките вилку шнура питания из розетки.
2. Не извлекайте фильтр во время работы прибора. Не производите очистку сливного насоса, если в приборе находится горячая вода. Перед очисткой сливного насоса убедитесь, что вода холодная.

Очистка сливного насоса:

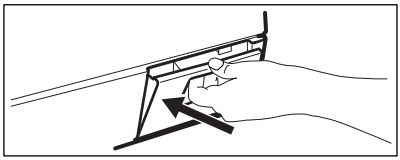

1. Откройте дверцу сливного насоса.

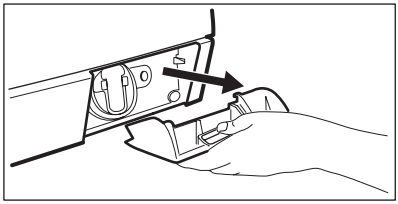

2. Потяните крышку на себя и снимите ее.

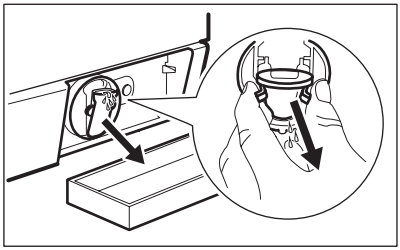

3. Подставьте под слив сливного насоса контейнер для сбора вытекающей воды.
4. Нажмите на два рычажка, расположенные на сливной трубке, и потяните ее вперед, чтобы дать воде стечь наружу.

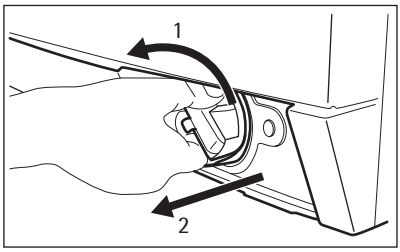

5. Когда контейнер наполнится водой, установите сливную трубку на место и вылейте воду из контейнера. Повторите эту операцию 4 или 5 раз до тех пор, из сливного насоса не перестанет вытекать вода.
6. Установите сливную трубку на место, затем поверните фильтр и извлеките его из прибора.

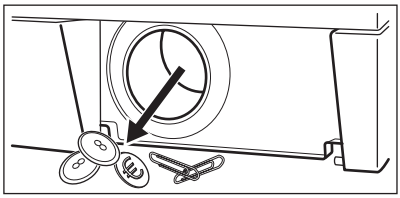

7. Удалите ворсинки и посторонние предметы из насоса.

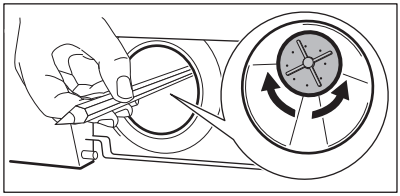

8. Убедитесь, что крыльчатка насоса свободно вращается. Если нет, то обратитесь в сервисный центр.

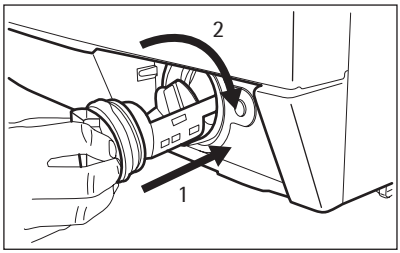

9. Очистите фильтр, находящийся под водопроводным вентилем, и вставьте его обратно в насос по специальным направляющим.
10. Убедитесь, что фильтр плотно затянут, во избежание протечек.
11. Установите на место крышку и закройте дверцу сливного насоса.

ФИЛЬТРЫ НАЛИВНОГО ШЛАНГА И НАЛИВНОГО КЛАПАНА

Возможно,потребуется очистка фильтров в следующих случаях:

- В прибор не поступает вода.
- Прибор наполняется водой слишком долго.
- Индикатор кнопки 6 начинает мигать, а на дисплее высвечивается соответствующий предупреждающий символ. См. «Поиск и устранение неисправностей».

ВНИМАНИЕ!
Извлеките вилку шнура питания из розетки.

Очистка фильтров наливного шланга:

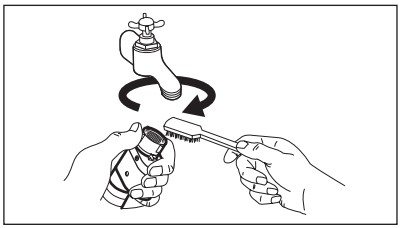

1. Закройте водопроводный вентиль.
2. Снимите наливной шланг с крана.
3. Прочистите фильтр шланга жесткой щеткой.

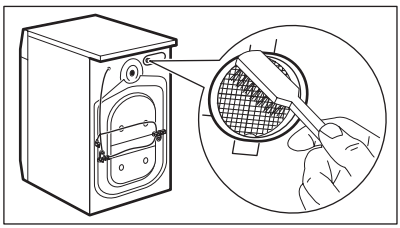

4. Снимите наливной шланг, подключенный к прибору сзади.
5. Прочистите фильтр наливного клапана жесткой щеткой или полотенцем.

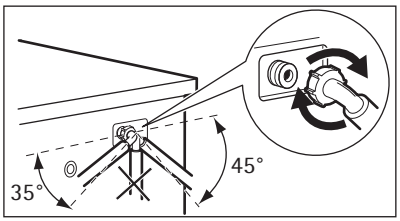

6. Подсоедините наливной шланг обратно. Во избежание утечек воды проверьте герметичность всех гидравлических соединений.
7. Откройте водопроводный кран.

ЭКСТРЕННЫЙ СЛИВ

В результате неисправности прибор не сливает воду.

В этом случае выполните действия шагов (1) — (6), описанные в разделе "Очистка сливного насоса".
При необходимости, очистите насос.

Установите сливную трубу на место и закройте крышку сливного насоса.
После выполнения операций экстренного слива воды, необходимо повторно активировать систему слива:

1. Залейте 2 литра воды в отсек для дозатора моющего средства основной стирки.
2. Запустите программу, чтобы слить воду.

МЕРЫ ПРОТИВ ЗАМЕРЗАНИЯ

Если прибор установлен в месте, где температура может опускаться ниже 0°C, удалите из наливного шланга и сливного насоса оставшуюся там воду.

1. Извлеките вилку шнура питания из розетки.
2. Закройте водопроводный вентиль.
3. Отсоедините наливной шланг.
4. Поместите оба конца наливного шланга в контейнер и дайте воде вытечь из шланга.
5. Слейте воду из сливного насоса. См. операции, выполняемые для экстренного слива воды
6. После слива воды из сливного насоса подключите наливной шланг.

ВНИМАНИЕ!
Перед возобновлением использования прибора убедитесь, что температура превышает 0°C. Производитель не несет ответственности за ущерб, вызванный низкими температурами.

УСТРАНЕНИЕ НЕИСПРАВНОСТЕЙ И ОБСЛУЖИВАНИЕ

Прибор не запускается или останавливается во время работы.
Прежде чем обращаться в сервисный центр, постарайтесь найти решение проблемы самостоятельно (см. таблицу).
При возникновении определенных неисправностей могут раздаваться звуковые сигналы, а на дисплее - высвечиваться сообщения о неисправностях:

ВНИМАНИЕ!
Перед выполнением проверки выключите прибор.

Неисправность	Возможная причина	Возможное решение
На дисплее появилось сообщение проверить водопроводный кран: в прибор не поступает вода.	Закрыт водопроводный кран.	Откройте водопроводный кран.
	Поврежден наливной шланг.	Убедитесь, что наливной шланг не поврежден.
	Засорены фильтры в наливном шланге.	Очистите фильтры. См. раздел "Уход и очистка".
	Неправильно подключен наливной шланг.	Убедитесь в правильности подключения шланга.
	Давление воды слишком низкое.	Обратитесь в местную службу водоснабжения.
	Водопроводный кран забит грязью или накипью.	Прочистите водопроводный кран.
На дисплее появилось сообщение проверить сливной фильтр: прибор не сливает воду.	Поврежден сливной шланг.	Убедитесь, что сливной шланг не поврежден.
	Засорился фильтр сливного насоса.	Прочистите фильтр сливного насоса. См. раздел "Уход и очистка".
	Неправильно подключен сливной шланг.	Убедитесь в правильности подключения шланга.
На дисплее появилось сообщение проверить дверцу:	Дверца прибора открыта или не закрыта надлежащим образом.	Плотно закройте дверцу.
На дисплее появилось сообщение об утечке воды.	Сработала система защиты от перелива.	• Отключите прибор от электросети. • Закройте водопроводный кран. • Обратитесь в сервисный центр.

НЕИСПРАВНОСТИ БЕЗ ПРЕДУПРЕЖДАЮЩИХ СООБЩЕНИЙ

Неисправность	Возможная причина	Возможное решение
Прибор не сливает воду.	Была выбрана программа стирки без этапа слива воды.	Задайте программу слива.
	Включена функция Ост. полоскания .	Задайте программу слива.
Не производится отжим.	Этап отжима отключен.	Задайте программу отжима.
	Засорился фильтр сливного насоса.	Прочистите фильтр сливного насоса. См. раздел "Уход и очистка".
	Возник дисбаланс при отжиме белья.	Распределите вещи в барабане вручную и снова запустите этап отжима.
Программа не запускается.	Вилка шнура питания не вставлена в розетку.	Вставьте вилку в розетку.
	Перегорел предохранитель на домашнем распределительном щите.	Замените предохранитель.
	Не нажата кнопка 6 .	Нажмите кнопку 6 .
	Задана задержка пуска.	При необходимости начать стирку немедленно отмените задержку пуска.
	Включена функция Защита от детей .	Отключите функцию Защита от детей .
Вода на полу.	Имеются протечки в местах подсоединения шлангов для воды.	Проверьте герметичность всех гидравлических соединений.
	Имеет место протечка из сливного насоса.	Проверьте герметичность установки фильтра сливного насоса.
	Поврежден сливной шланг.	Убедитесь, что наливной шланг не поврежден.
Невозможно открыть дверцу прибора.	Работает программа стирки.	Дождитесь завершения программы стирки.
	В барабане есть вода.	Выберите программу "Слив" или "Отжим".
Прибор издает необычный шум.	Прибор не выровнен по горизонтали надлежащим образом.	Отрегулируйте положение прибора по горизонтали. См. раздел "Установка".
	Не были удалены элементы упаковки или транспортировочные болты.	Удалите упаковку и транспортировочные болты. См. раздел "Установка".
	Загрузка слишком мала.	Добавьте в барабан еще белья.

Неисправность	Возможная причина	Возможное решение
Прибор набирает воду и тут же производит ее слив.	Конец сливного шланга расположен слишком низко.	Убедитесь, что сливной шланг находится в нужном положении.
Результаты стирки неудовлетворительны.	Недостаточно моющего средства или выбрано несоответствующее моющее средство.	Увеличьте количество моющего средства или используйте другое моющее средство.
	Перед стиркой белья не были выведены стойкие пятна.	Для выведения стойких пятен используйте специальные средства.
	Задан неправильный параметр температуры.	Убедитесь в правильности выбранной температуры.
	Превышена норма загрузки.	Уменьшите загрузку белья.
Лампа внутреннего освещения выключена.	Лампа перегорела.	Для замены лампы обратитесь в сервисный центр.
После выполнения программы отпаривания вещи остаются влажными.	Машина плохо выровнена по горизонтали.	Проверьте правильность установки прибора по горизонтали и выровняйте ее, увеличивая или уменьшая высоту ножек.
После выполнения программы отпаривания одежда разгладилась недостаточно.	Выбрана неправильная программа ПАР (например, программа "Синтетика" вместо программы "Хлопок").	Обратите внимание на состав ткани.
	Слишком большая загрузка.	Следует уменьшить загрузку белья.
Барабан пуст, но на дисплее отображается информация, что в барабане имеется некоторое количество белья.	Необходимо установить вес пустого барабана.	Нажмите кнопку 1 , чтобы выключить и заново включить прибор.
Барабан полон, но на дисплее отображается 0,0 кг.	Белье загружено в барабан до включения прибора.	Нажмите кнопку 1 , чтобы выключить прибор. Извлеките белье из барабана и выполните необходимые действия. (См. раздел "Загрузка белья")

После проверки включите прибор. Выполнение программы продолжится с того момента, на котором она была прервана. Если неисправность появится снова, обратитесь в сервисный центр.

Если на дисплее отображаются другие сообщения о неисправностях, обратитесь в сервисный центр.

УСТАНОВКА

РАСПАКОВКА

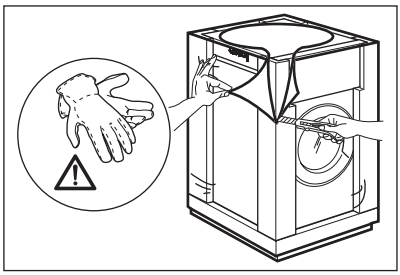

1. Используйте перчатки. Снимите закрывающую прибор пленку. При необходимости воспользуйтесь режущим инструментом.

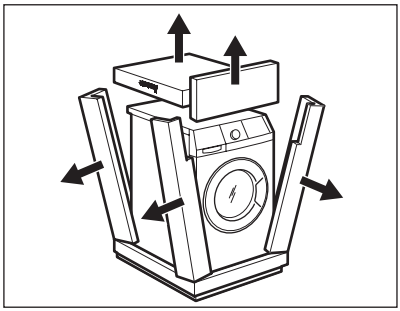

2. Удалите картонный верх.
3. Удалите упаковочные элементы из полистирола.

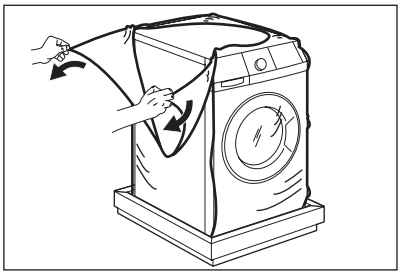

4. Снимите внутреннюю пленку.

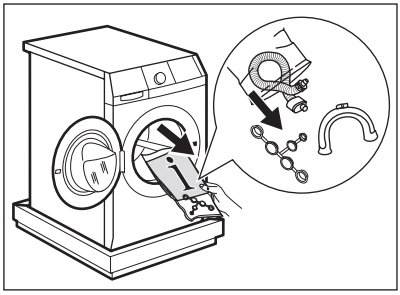

5. Откройте дверцу. Удалите с уплотнителя дверцы упаковочный материал из полистирола, а также все предметы, находящиеся в барабане.

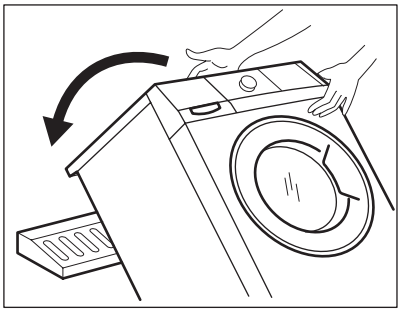

6. Положите один из полистирольных элементов упаковки на пол позади прибора. Осторожно положите на него прибор задней стороной. Будьте осторожны, чтобы не повредить шланги.

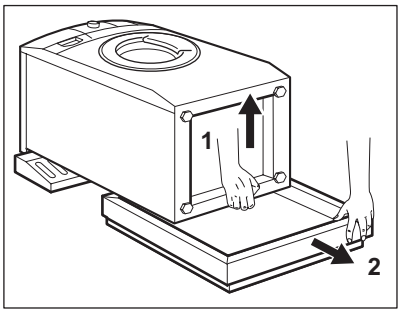

7. Удалите защиту из полистирола с прибора.

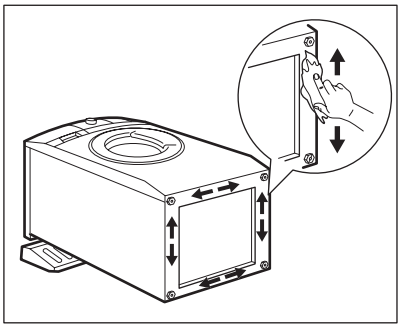

8. Полностью вымойте и просушите днище прибора. Не используйте составы на основе спирта, растворителей или химических веществ.

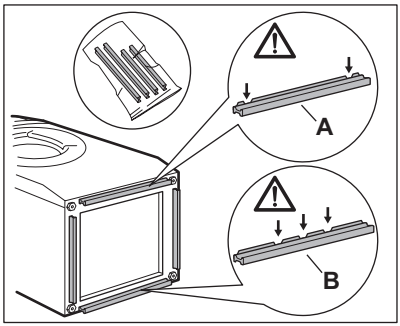

9. Внимательно разберитесь с размером и расположением шумозащитных экранов. См. рисунок:

   A (**FRONT**) = передняя сторона прибора

   B (**BACK**) = задняя сторона прибора

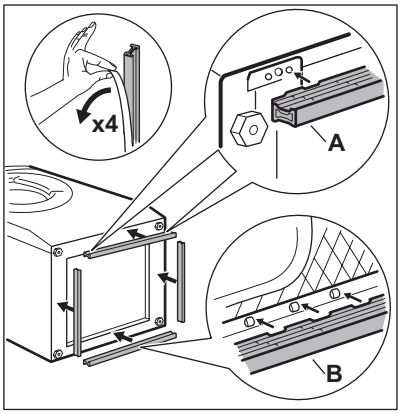

10. – Удалите пленку с клеевого слоя на шумозащитных экранах
– Прикрепите четыре экрана к днищу прибора. См. рисунок.
– Убедитесь, что экраны как следует прикреплены.

Приклеивание экранов следует производить при комнатной температуре.

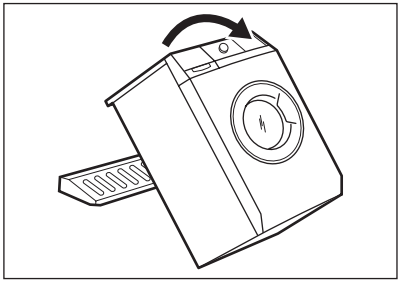

11. Установите прибор в вертикальное положение.

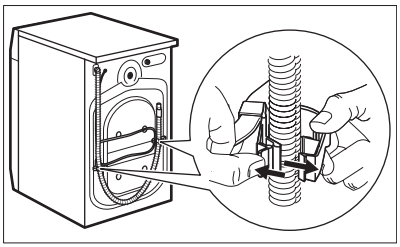

12. Отсоедините сетевой кабель и сливной шланг от держателей для шлангов.

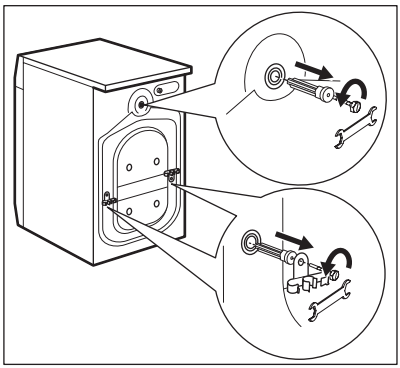

13. Вывинтите три болта гаечным ключом, идущим в комплекте с прибором. Удалите пластиковые шайбы.

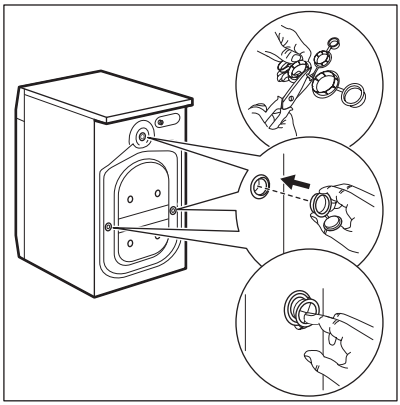

14. Вставьте в отверстия пластиковые заглушки. Заглушки находится в пакете с инструкцией по эксплуатации.

ВНИМАНИЕ!
Перед установкой прибора удалите всю упаковку и вывинтите все транспортировочные винты.

Рекомендуется сохранить упаковку и транспортировочные болты на случай, если придется перевозить прибор.

РАЗМЕЩЕНИЕ И ВЫРАВНИВАНИЕ

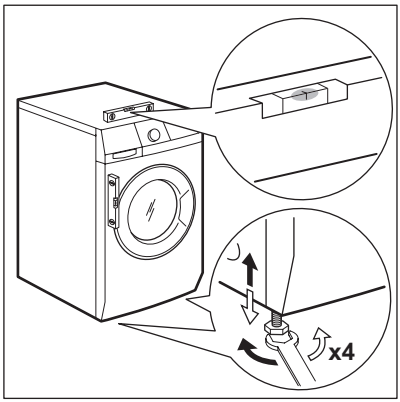

- Установите прибор на ровный твердый пол.
- Убедитесь, что ковровые покрытия не препятствуют циркуляции воздуха под прибором.
- Убедитесь, что прибор не касается стен или других предметов.
- Вкручивая или выкручивая ножки, установите прибор строго по горизонтали. Надлежащее выравнивание прибора по горизонтали предотвращает появление вибрации, шума и перемещение прибора во время работы.

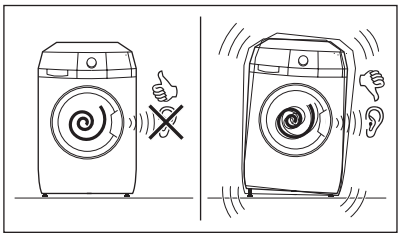

- Прибор должен стоять ровно и устойчиво.

ПРЕДУПРЕЖДЕНИЕ!
Не выравнивайте прибор путем подкладывания под ножки прибора кусочки картона, дерева и других подобных материалов.

НАЛИВНОЙ ШЛАНГ

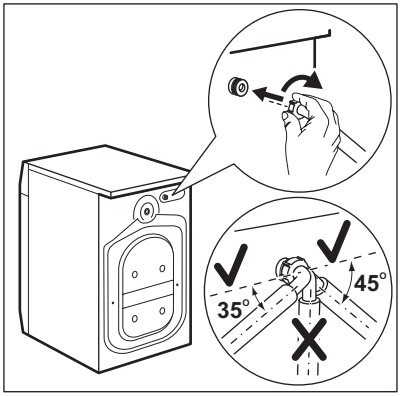

- Подсоедините шланг к прибору. Поворачивайте наливной шланг только слева направо. Ослабьте зажимную гайку и расположите его нужным образом.

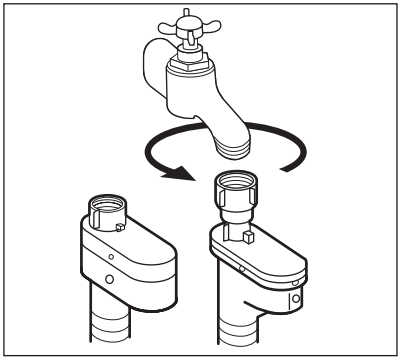

- Присоедините наливной шланг к водопроводному крану холодной воды с резьбой 3/4 дюйма.

ПРЕДУПРЕЖДЕНИЕ!
Проверьте все соединения на предмет утечек.

Если длины шланга не хватает, не используйте удлинитель шланга. Обратитесь в сервисный центр для замены наливного шланга.

Устройство для защиты от протечек воды

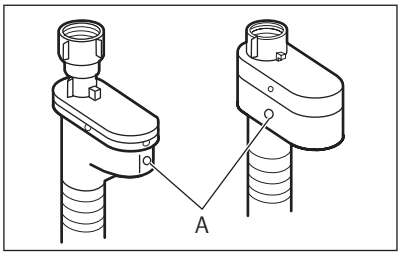

Наливной шланг оснащен устройством для защиты от протечек воды. Это устройство предотвращает протечки, которые могут иметь место по причине естественного старения шланга. О возникновении такой неисправности предупреждает появление красного сектора в окне "A".
В подобном случае закройте водопроводный вентиль и обратитесь в сервисный центр для замены шланга.

СЛИВ ВОДЫ

Есть несколько способов подсоединения сливного шланга.

При помощи пластиковой направляющей для шланга.

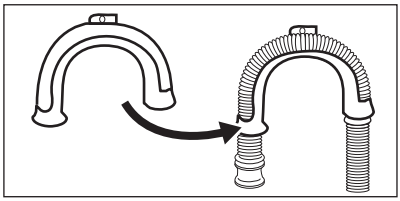

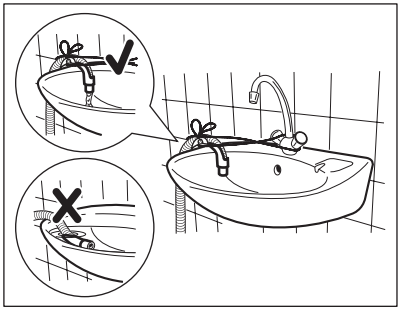

- Путем установки шланга на край раковины.
- Убедитесь, что пластиковая направляющая не смещается, когда прибор производит слив воды. Привяжите направляющую к водопроводному вентилю или прикрепите ее к стене.

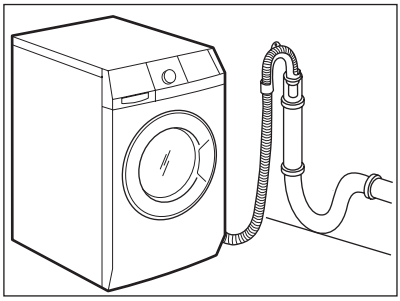

- Путем подключения к стояку с впускным отверстием.

  См. рисунок. Непосредственно к сливной трубе на высоте не менее 60 см и не более 100 см. Конец сливного шланга всегда должен вентилироваться, т.е. внутренний диаметр сливной трубы должен быть больше внешнего диаметра сливного шланга.

Без помощи пластиковой направляющей для шланга.

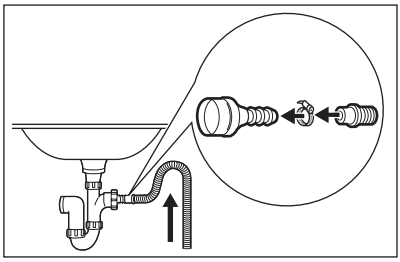

- К впускному отверстию сливной трубы.

  См. рисунок. Вставьте сливной шланг в сливную трубу и закрепите муфтой. Обязательно согните сливной шланг в форме петли, чтобы предотвратить попадание содержимого слива из раковины обратно в прибор.

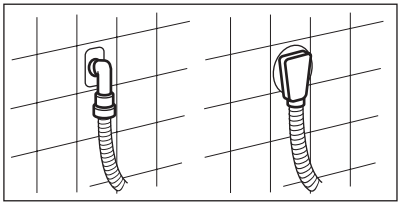

- Непосредственно к к сливной трубе, встроенной в стену помещения: вставьте шланг и закрепите муфтой.

Длину сливного шланга не разрешается удлинять более чем до 400 см. Для замены сливного шланга и его удлинения обращайтесь в сервисный центр.

ME10

Дата производства данного изделия указана в серийном номере (serial number), где первая цифра номера соответствует последней цифре года производства, вторая и третья цифры номера – порядковому номеру недели. Например, серийный номер 11012345 означает, что изделие произведено на десятой неделе 2011 года.

VSEBINA

45 VARNOSTNA NAVODILA
47 SKRB ZA VARSTVO OKOLJA
47 TEHNIČNE INFORMACIJE
48 OPIS IZDELKA
48 NOTRANJA OPREMA
49 UPRAVLJALNA PLOŠČA
54 PROGRAMI PRANJA
58 PRED PRVO UPORABO
58 UPORABA NAPRAVE
58 VKLOP NAPRAVE IN NASTAVITEV PROGRAMA
59 VSTAVLJANJE PERILA
60 UPORABA PRALNEGA SREDSTVA IN DODATKOV
61 VKLOP PROGRAMA
62 OB ZAKLJUČKU PROGRAMA
63 KORISTNI NAMIGI IN NASVETI
65 VZDRŽEVANJE IN ČIŠČENJE
70 ODPRAVLJANJE TEŽAV IN SERVIS
73 NAMESTITEV

SERVIS

Ko kličete servis, imejte pri roki naslednje podatke. Podatke najdete na ploščici za tehnične navedbe.

Model _____
PNC _____
Serijska številka _____

V navodilih za uporabo so uporabljeni naslednji simboli:

⚠
Opozorilo - Pomembne varnostne informacije.

ⓘ
Splošne informacije in nasveti

Okoljske informacije

Pridržujemo si pravico do sprememb

ZA ODLIČNE REZULTATE

Hvala, ker ste izbrali izdelek AEG. Ustvarili smo ga z namenom, da bi vam brezhibno služil vrsto let, inovativna tehnologija pa vam bo olajšala življenje – funkcije, ki jih morda ne boste našli pri običajnih aparatih. Prosimo, vzemite si nekaj minut časa za branje, da boste izdelek čim bolje izkoristili.

DODATKI IN POTROŠNI MATERIAL

V spletni trgovini AEG boste našli vse, kar potrebujete, da bi vaši aparati AEG izgledali enkratno in delovali odlično. Čaka pa vas tudi pestra izbira dodatkov, ki so bili oblikovani in narejeni v skladu z visokokakovostnimi standardi, ki jih pričakujete, od vrhunske kuhinjske posode do košar za jedilni pribor, od držal za steklenice do prefinjenih vreč za perilo ...

Obiščite spletno trgovino na naslovu
www.aeg.com/shop

OBIŠČITE NAŠE SPLETNO MESTO ZA:

- Izdelke
- Brošure
- Navodila za uporabo
- Odpravljanje težav
- Servisne informacije

www.aeg.com

VARNOSTNA NAVODILA

Pred namestitvijo in uporabo natančno preberite ta priročnik:

- Zaradi vaše varnosti in varnosti vaše lastnine.
- Za pomoč okolju.
- Zaradi pravilnega delovanja naprave.

Vedno hranite ta navodila pri napravi, tudi če se odselite ali jo predate drugemu.
Proizvajalec ni odgovoren za poškodbe, nastale zaradi napačne namestitve in uporabe.

VARNOST OTROK IN RANLJIVIH OSEB

- Naprave ne smejo uporabljati osebe, vključno z otroki, z zmanjšanimi telesnimi in duševnimi sposobnostmi ali s pomanjkanjem izkušenj ter znanja. Oseba, ki je odgovorna za njihovo varnost, mora zagotoviti nadzor ali jih natančno seznaniti z uporabo naprave. Preprečite, da bi se otroci igrali z napravo.
- Vse dele embalaže hranite zunaj dosega otrok. Obstaja nevarnost zadušitve ali poškodb.
- Vsa pralna sredstva hranite zunaj dosega otrok.
- Ko so vrata naprave odprta, poskrbite, da bodo otroci in hišni ljubljenčki dovolj oddaljeni od naprave.
- Preden zaprete vrata naprave, se prepričajte, da v bobnu ni otrok in domačih živali.
- Če ima naprava varovalo za otroke, priporočamo, da ga vklopite.

VAROVALO ZA OTROKE

- Ko vklopite to funkcijo, vrat naprave ne boste mogli zapreti. S tem preprečite, da bi se otroci ali živali zaprli v boben naprave. Funkcijo vklopite tako, da varovalo zavrtite v smeri urnega kazalca, dokler utor ni v vodoravnem položaju. Funkcijo izklopite tako, da varovalo zavrtite v nasprotni smeri urnega kazalca, dokler utor ni v navpičnem položaju.

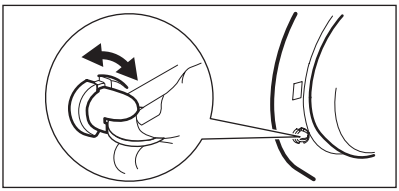

SPLOŠNA VARNOSTNA NAVODILA

- Naprave ne uporabljajte v profesionalne namene. Naprava je namenjena le uporabi v gospodinjstvu.
- Ne spreminjajte specifikacij te naprave. Obstaja nevarnost telesnih poškodb in poškodb naprave.
- V napravo, njeno bližino ali nanjo ne postavljajte vnetljivih izdelkov ali mokrih predmetov z vnetljivimi izdelki. Obstaja nevarnost eksplozije ali požara.
- Upoštevajte varnostna navodila na embalaži pralnega sredstva, da preprečite opekline oči, ust in grla.
- S perila odstranite vse kovinske predmete. Trdi in ostri materiali lahko poškodujejo napravo.
- Med izvajanjem programa se ne dotikajte stekla vrat. Lahko je vroče (le pri napravah za vstavljanje perila s sprednje strani).

VZDRŽEVANJE IN ČIŠČENJE

- Izklopite napravo in iztaknite vtič iz vtičnice.
- Naprave ne uporabljajte brez vstavljenih filtrov. Preverite, ali so filtri pravilno nameščeni. Nepravilna namestitev povzroči iztekanje vode.

NOTRANJA LUČKA

Pomivalni stroj ima notranjo lučko, ki se prižge in ugasne ob odpiranju in zapiranju vrat.

OPOZORILO!
Ne glejte neposredno v luč.

Za menjavo notranje lučke se obrnite na servisni center.
Iztaknite električni vtič iz vtičnice, preden zamenjate notranjo lučko.

NAMESTITEV

- Naprava je težka, pri premikanju bodite previdni.
- Naprave ne prevažajte brez transportnih vijakov, lahko pride do poškodb notranjih sestavnih delov in iztekanj ali motenj v delovanju.
- Ne nameščajte in priključujte poškodovane naprave.
- Poskrbite za odstranitev vse embalaže in transportnih vijakov.
- Med nameščanjem mora biti vtič iztaknjen iz omrežne vtičnice.
- Priključitev na električno omrežje in vodovodno napeljavo ter namestitev naprave lahko opravi samo usposobljena oseba. Na ta način preprečite nevarnost poškodb na konstrukciji ali telesnih poškodb.
- Naprave ne nameščajte ali uporabljajte na mestu, kjer lahko temperatura pade pod 0 °C.
- Če napravo postavite na preprogo, poskrbite, da bo med njo in preprogo zagotovljen pretok zraka. Nastavite noge, tako da bo med napravo in preprogo potreben razmak.

Vodovodna napeljava

- Naprave ne priključujte s starimi, že uporabljenimi cevmi. Uporabite le nove cevi.
- Pazite, da ne poškodujete cevi za vodo.
- Naprave ne priključite na nove vodovodne priključke ali priključke, ki že dolgo niso bili v uporabi. Vodo pustite teči nekaj minut, nato priključite dovodno cev.
- Pred prvo uporabo naprave se prepričajte, da cevi za vodo in priključki ne puščajo.

Priključitev na električno omrežje

- Prepričajte se, da je naprava ozemljena.
- Preverite, ali so električni podatki na ploščici za tehnične navedbe skladni z električno napeljavo.
- Vedno uporabite pravilno nameščeno vtičnico, odporno proti udarcem.
- Ne uporabljajte razdelilnikov in podaljškov. Obstaja nevarnost požara.
- Ne zamenjujte električnega priključnega kabla. Obrnite se na servisni center.
- Pazite, da ne poškodujete vtiča in kabla.
- Vtič vtaknite v vtičnico šele ob koncu nameščanja. Poskrbite, da bo vtič dosegljiv tudi po namestitvi.
- Ne vlecite za električni priključni kabel, če želite izključiti napravo. Vedno povlecite za vtič.

ODSTRANJEVANJE NAPRAVE

1. Iztaknite vtič iz omrežne vtičnice.
2. Odrežite električni priključni kabel in ga zavrzite.
3. Odstranite zapah. S tem preprečite, da bi se otroci ali živali zaprli v napravo. Obstaja nevarnost zadušitve (le pri napravah za vstavljanje perila s sprednje strani).

SKRB ZA VARSTVO OKOLJA

EMBALAŽNI MATERIAL

Reciklirajte materiale, ki jih označuje simbol ♺.
Embalažo odložite v ustrezne zabojnike za reciklažo.

EKOLOŠKI NASVETI

Zaradi varovanja okolja skušajte porabiti manj vode in energije, zato upoštevajte ta navodila:

- Za pranje običajno umazanega perila nastavite program brez predpranja.
- Program pranja vedno vklopite, ko bo pralni stroj povsem poln.
- Ko nastavite program z nizko temperaturo, po potrebi uporabite sredstvo za odstranjevanje madežev.
- Za pravilno količino pralnega sredstva preverite trdoto vode vašega domačega sistema.

Simbol na izdelku ali njegovi embalaži označuje, da z izdelkom ni dovoljeno ravnati kot z običajnimi gospodinjskimi odpadki, Izdelek odpeljite na ustrenzo zbirno mesto za predelavo električne in elektronske opreme. S pravilnim načinom odstranjevanja izdelka boste pomagali prepreViti morebitne negativne posledice in vplive na okolje in zdravje ljudi, ki bi se lahko pojavile v primeru nepravilnega odstranjevanja izdelka. Za podrobnejše informacije o odstranjevanju in predelavi izdelka se obrnite na pristojen mestni organ za odstranjevanje odpadkov, komunalno službo ali na trgovino, v kateri ste izdelek kupili.

TEHNIČNE INFORMACIJE

Mere	Širina / višina / globina	600 / 850 / 600 mm
	Skupna globina	640 mm
Električna povezava:	Napetost	230 V
	Skupna moč	2200 W
	Varovalka	10 A
	Frekvenca	50 Hz
Stopnja zaščite pred vstopom trdih delcev in vlage, kar zagotavlja zaščitni pokrov, razen v primeru, kjer nizkonapetostna oprema nima zaščite pred vlago.		**IPX4**
Tlak vode	Najmanj	0,5 bara (0,05 MPa)
	Največ	8 barov (0,8 MPa)
Dovod vode [1]		Hladna voda
Največja količina perila	Bombaž	9 kg
Hitrost ožemanja	Največ	1600 vrt./min.

[1] Cev za dovod vode priključite na pipo s 3/4-colsko spojko.

OPIS IZDELKA

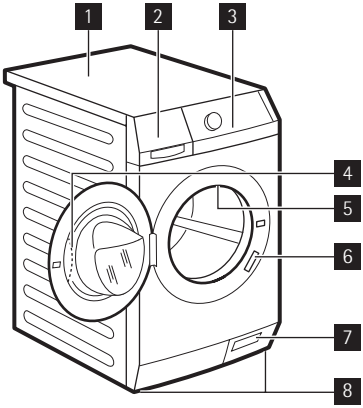

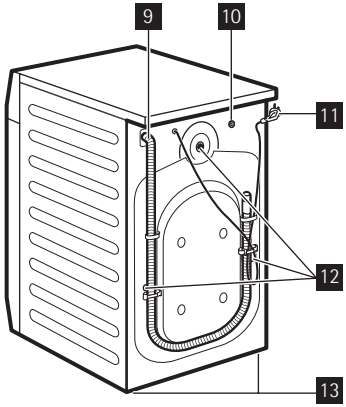

1. Delovna površina
2. Predal za pralno sredstvo
3. Upravljalna plošča
4. Ročaj vrat
5. Notranja lučka
6. Ploščica za tehnične navedbe
7. Odtočna črpalka
8. Nogi za poravnavo naprave
9. Cev za odvod vode
10. Vodovodna napeljava
11. Napajalni kabel
12. Transportni vijaki
13. Nogi za poravnavo naprave

NOTRANJA OPREMA

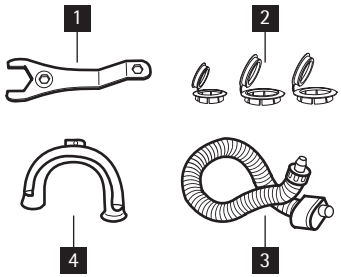

1. **Ključ**
   Za odstranjevanje transportnih vijakov.
2. **Plastični čepi**
   Za zapiranje odprtin na zadnji strani stroja po odstranitvi transportnih vijakov.
3. **Dovodna cev s sistemom za zaporo vode**
   Za preprečitev morebitnega iztekanja.
4. **Plastično vodilo za cev**
   Za pritrditev cevi za odvod vode na rob umivalnika.

UPRAVLJALNA PLOŠČA

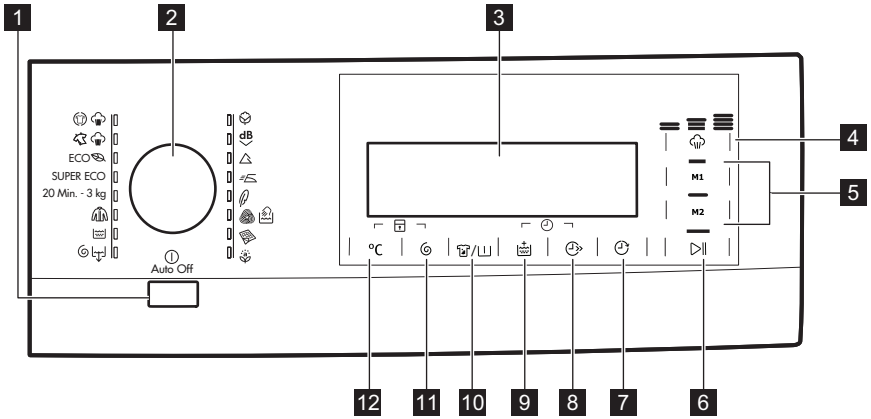

1 Tipka Auto Off

2 Gumb za izbiro programa

3 Prikazovalnik

4 Tipka na dotik za paro (Para)

5 Tipke na dotik za spomin **M1** — **M2** (Spomin)

6 Tipka na dotik za vklop/prekinitev ▷‖ (Vklop/Prekinitev)

7 Tipka na dotik za zamik vklopa

8 Tipka na dotik za prihranek časa (Time Save)

- Skrajšano trajanje (Skrajšano trajanje)
- Trajanje Zelo hitro (Zelo hitro)

9 Tipka na dotik za dodatno izpiranje (Dodatno izpiranje)

10 Tipka na dotik za dodatne možnosti /

- Proti madežem (Madeži)
- Faza predpranja (Predpranje)
- Faza namakanja (Namakanje)

11 Tipka na dotik za znižanje hitrosti ožemanja (Hitrost ožemanja)

12 Tipka na dotik za temperaturo °C (Temperatura)

ZASLON NA DOTIK

Ko se dotikate tipk, ne nosite rokavic. Zaslon na dotik in tipke morajo biti vedno čisti in suhi.

TIPKA ZA SAMODEJNI IZKLOP 1

S pritiskom te tipke vklopite ali izklopite napravo. Ob vklopu naprave se oglasi zvočni signal. Funkcija AUTO OFF samodejno izklopi napravo za zmanjšanje porabe energije v naslednjih primerih:

- Ko naprave ne uporabljate pet minut, preden pritisnete tipko 6 .
  - Vse nastavitve so preklicane.
  - Pritisnite tipko 1 za ponoven vklop naprave.
  - Ponovno nastavite program pranja in vse možne funkcije.
- Pet minut od konca programa pranja. Glejte »Ob koncu programa«.

GUMB ZA IZBIRO PROGRAMA 2

Ta gumb obrnite za nastavitev programa. Zasveti indikator ustreznega programa.

PRIKAZOVALNIK 3

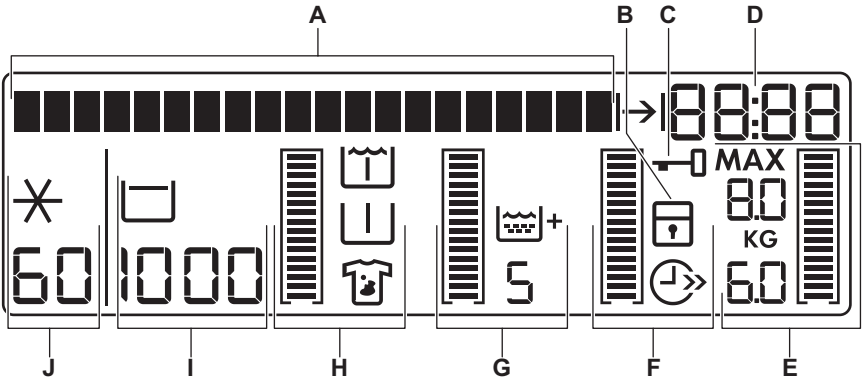

A		Besedilna vrstica: • Vodi vas skozi uporabo naprave. • Prikazuje stanje programa in fazo. • Prikazuje opozorilna sporočila. Glejte »Odpravljanje težav«.
Simboli se prikažejo na prikazovalniku, ko je nastavljena ustrezna faza ali funkcija.		
B		Varnostna zaščita
C		Odklenjena vrata Vrat ne morete odpreti, ko simbol sveti. Vrata lahko odprete le, ko simbol ugasne. Če je program končan, a simbol še vedno sveti: • V bobnu je voda. • Vklopljena je funkcija » Zadržano izpiranje «.
D		• Čas Ob vklopu naprave se na prikazovalniku za nekaj sekund prikaže čas. Za nastavitev ure glejte »Nastavitev ure«.
		• Trajanje programa Ko se program pranja začne, se čas trajanja programa vsako minuto zmanjša.
		→| Simbol trajanja programa Simbol zasveti, ko je s številkami prikazano trajanje programa.
		• Konec programa pranja.
		→| Simbol za konec programa Simbol zasveti, ko je s številkami prikazan konec programa.
		• Čas zamika – Ko nastavljate zamik vklopa, lahko konec programa v korakih po 30 minut nastavite do 10 ur in v korakih po eno uro do 20 ur.

	• Konec programa Na prikazovalniku se prikaže ničla.	
E	Ta del zasveti samo, ko so vrata odprta - glejte »Vstavljanje perila«.	
	MAX	Največja količina perila za program
	KG	Teža perila
		Indikatorski stolpec se polni v skladu s težo perila.
		Indikator se popolnoma napolni, ko je vstavljena največja količina perila.
Če želite nastaviti funkcijo		
		• Prazen indikatorski stolpec se prikaže, če je določena funkcija na voljo z nastavljenim programom. Če se indikatorski stolpec ne prikaže, to pomeni, da funkcija ni na voljo.
• Simbol funkcije zasveti, ko je funkcija nastavljena.		
• Indikatorski stolpec se polni v skladu z nastavljeno funkcijo.		
• Če vaša izbira ni pravilna, vas besedilna vrstica na prikazovalniku obvesti, da izbira ni možna.		
F		Time save Simbol zasveti, ko so nastavljene naslednje funkcije:
		Skrajšano trajanje
		Zelo hitro
G		Dodatno izpiranje
		Indikatorski stolpec se polni v skladu s številom izpiranj.
H		Madeži
		Predpranje
		Namakanje
		Indikatorski stolpec se polni v skladu z nastavljenimi funkcijami.
I	Privzeto število vrtljajev centrifuge pri programu.	
	– – –	Brez ožemanja [1]
		Konec po izpiranju

[1] Na voljo le pri programu Ožemanje/Črpanje .

J	Privzeta temperatura programa.

Pranje s hladno vodo

TIPKA ZA PARO 4

Dotaknite se tipke 4 , da nastavite raven pare. To je možno samo pri programih, kjer je funkcija pare na voljo. Trajanje faze s paro se spremeni v skladu z vašim izborom.

TIPKE ZA SPOMIN 5

Dotaknite se ene od tipk 5 , da shranite program ali nastavite shranjen program.

Shranjevanje programa

1. Pritisnite tipko 1 za vklop naprave.
2. Z vrtenjem gumba za izbiro programa (2) izberite priljubljen program.
3. Po potrebi izberite eno ali več funkcij.
4. Eno izmed tipk 5 pridržite za nekaj sekund. Zasliši se brenčalo in na prikazovalniku se prikaže, da je program shranjen. .

Nastavite shranjen program

1. Dotaknite se tipke, na katero ste shranili program, ki ga želite nastaviti.
2. Kontrolna lučka programa zasveti, na prikazovalniku pa se prikažejo vse informacije.

Shranjen program lahko prekličete le tako, da shranite nov program.

TIPKA ZA VKLOP/PREKINITEV 6

Dotaknite se tipke 6 , da vklopite ali prekinete program.

TIPKA ZA ZAMIK VKLOPA 7

Dotaknite se tipke 7 , da nastavite zamik vklopa programa od 30 minut do 20 ur.

TIPKA ZA PRIHRANEK ČASA 8

Dotaknite se tipke 8 , da zmanjšate čas trajanja programa.
Izbirate lahko:
SKRAJŠANO TRAJANJE
Za pranje normalno umazanih oblačil.
ZELO HITRO
Za pranje skoraj čistih oblačil.

Nekateri programi sprejmejo le eno izmed teh funkcij.

TIPKA ZA DODATNO IZPIRANJE 9

Dotaknite se tipke 9 , da programu dodate izpiranja.
Ta funkcija je uporabna za osebe, ki so alergične na pralna sredstva, in na območjih z mehko vodo.

TIPKA ZA MADEŽE, PREDPRANJE IN NAMAKANJE 10

Dotaknite se tipke 10 , da nastavite eno od teh funkcij:

MADEŽI

To funkcijo uporabite pri perilu s trdovratnimi madeži.
Ko nastavite to funkcijo, dajte sredstvo za odstranjevanje madežev v predelek .

Trajanje programa se podaljša.
Ta funkcija ne deluje pri temperaturah pranja, nižjih od 40 °C.

PREDPRANJE

To funkcijo uporabite pri izredno umazanem perilu.
Naprava glavnemu pranju doda fazo predpranja.
Trajanje programa se podaljša.

NAMAKANJE

To funkcijo uporabite pri izredno umazanem perilu.
Naprava perilo pred pranjem namaka približno pol ure pri temperaturi 30 °C.

TIPKA ZA OŽEMANJE 11

Dotaknite se tipke 11 , da:

- znižate največje število vrtljajev centrifuge programa.

Na prikazovalniku se prikažejo le števila vrtljajev centrifuge, ki so na voljo pri nastavljenem programu.

- Izklopite centrifugo (funkcija » Brez ožemanja «).
- Vklopite funkcijo » Zadržano izpiranje «.

  To funkcijo nastavite za preprečitev zmečkanosti perila. Naprava ob zaključku programa ne izčrpa vode.

TIPKA ZA TEMPERATURO 12

Tipke 12 se dotaknite, če želite spremeniti privzeto temperaturo.
Simbola - - - in ✳ = hladna voda

FUNKCIJA ZVOČNIH SIGNALOV

Zvočne signale lahko zaslišite, ko:

- Vklopite napravo.
- Izklopite napravo.
- Se dotaknete tipk.
- Se program zaključi.
- Pride do motenj v delovanju naprave.

Za **izklop/vklop** zvočnih signalov se hkrati dotaknite tipk 10 in 9 za šest sekund.

Če izklopite zvočne signale, le-ti še naprej delujejo le ob dotiku tipk in motnjah v delovanju.

FUNKCIJA VAROVALA ZA OTROKE

Ta funkcija otrokom preprečuje igranje z upravljalno ploščo.

- Za vklop funkcije se hkrati dotikajte tipk 12 in 11 , dokler se na prikazovalniku ne prikaže simbol .
- Za izklop funkcije se hkrati dotikajte tipk 12 in 11 , dokler s prikazovalnika ne izgine simbol .

Funkcijo lahko vklopite:

- Preden se dotaknete tipke 6 : naprave ni mogoče vklopiti.
- Ko se dotaknete tipke za vklop/prekinitev 6 , so vse tipke in gumb za izbiro programa izklopljeni.

TRAJNO DODATNO IZPIRANJE

Pri tej funkciji imate lahko dodatno izpiranje trajno vklopljeno, ko nastavite nov program.

- Za **vklop** funkcije se hkrati dotikajte tipk 8 in 7 , dokler se na prikazovalniku ne prikaže simbol .
- Za **izklop** funkcije se hkrati dotikajte tipk 8 in 7 , dokler s prikazovalnika ne izgine simbol .

PROGRAMI PRANJA

Program	Temperatura	Vrsta perila Teža perila	Opis programa	Funkcije
Bombaž	95° - hladno	Belo in barvno bombažno perilo (izredno umazano). Največja količina perila 9 kg	Pranje Izpiranja Dolgo ožemanje	Znižanje hitrosti ožemanja Konec po izpiranju Madeži[1)] Predpranje[2)] Namakanje Dodatno izpiranje Time save[3)]
Zelo tiho delovanje dB	95° - hladno	Belo in barvno bombažno perilo (običajno umazano). Največja količina perila 9 kg	Pranje Izpiranja Dolgo ožemanje Zaustavitev z vodo v bobnu	Konec po izpiranju Madeži[1)] Predpranje[2)] Namakanje Dodatno izpiranje Time save[3)]
Sintetika	60° - hladno Izpiranja Kratko ožemanje	Običajno umazano sintetično in mešano perilo. Največja količina perila 4 kg	Pranje Izpiranja Kratko ožemanje	Znižanje hitrosti ožemanja Konec po izpiranju Madeži[1)] Predpranje[2)] Namakanje Dodatno izpiranje Time save[3)]
Enostavno likanje	60° - hladno	Običajno umazano sintetično perilo. Preprečuje mečkanje perila. Največja količina perila 4 kg	Pranje Izpiranja Kratko ožemanje	Znižanje hitrosti ožemanja Konec po izpiranju Predpranje[2)] Namakanje Dodatno izpiranje Time save[3)]

Program	Temperatura	Vrsta perila Teža perila	Opis programa	Funkcije
Občutljivo perilo	40° - hladno Izpiranja Kratko ožemanje	Običajno umazano občutljivo perilo, kot je perilo iz akrila, viskoze in poliestra. Največja količina perila 4 kg	Pranje Izpiranja Kratko ožemanje	Znižanje hitrosti ožemanja Konec po izpiranju Predpranje[2)] Madeži Namakanje Dodatno izpiranje Time save[3)]
Volna/Svila	40° - hladno Izpiranja Kratko ožemanje	Za volno, ki je primerna za strojno pranje, ter za volneno in občutljivo perilo, ki je označeno s simbolom »ročno pranje«. Največja količina perila 2 kg	Pranje Izpiranja Kratko ožemanje	Znižanje hitrosti ožemanja Konec po izpiranju
Prešita odeja	60° - 30° Izpiranja Kratko ožemanje	Poseben program za eno odejo iz sintetike, prešito odejo, posteljno pregrinjalo itd. Največja količina perila 3 kg	Pranje Izpiranja Kratko ožemanje	Znižanje hitrosti ožemanja
Anti-alergijski	60°	Bela bombažna oblačila[4)]. Največja količina perila 9 kg	Pranje pri 60° Izpiranja Kratko ožemanje	Znižanje hitrosti ožemanja Konec po izpiranju Madeži Predpranje[2)] Namakanje Dodatno izpiranje
Ožemanje/Črpanje[5)]	0°	Vse tkanine Največja količina perila je povezana z vrsto perila.	Črpanje vode Centrifuga pri najvišjem številu vrtljajev	Znižanje hitrosti ožemanja Brez ožemanja [6)]
Izpiranje	0°	Vse tkanine Največja količina perila 9 kg	Izpiranje z dodatki Centrifuga	Znižanje hitrosti ožemanja Konec po izpiranju Dodatno izpiranje[7)]

Program	Temperatura	Vrsta perila Teža perila	Opis programa	Funkcije
Zunanjost	40° - hladno	Vodoodporna in športna oblačila ter oblačila za aktivnosti na prostem. Ne uporabljajte mehčalca! Največja količina perila 2.5 kg	Pranje Izpiranja Kratko ožemanje	Znižanje hitrosti ožemanja Konec po izpiranju Dodatno izpiranje
20 min. - 3 kg	40° ali 30°	Hitro pranje malo umazanih športnih oblačil ali oblačil iz bombaža in sintetike ali oblačil, ki ste jih nosili samo enkrat. Največja količina perila 3 kg	Pranje Izpiranja Kratko ožemanje	Znižanje hitrosti ožemanja
SUPER ECO	0°	Mešano perilo (bombažna in sintetična oblačila)[8]. Največja količina perila 3 kg	Pranje Izpiranja Dolgo ožemanje	Znižanje hitrosti ožemanja Konec po izpiranju Dodatno izpiranje
EKO STANDARDNI PROGRAMI za vrednosti porabe po energijskem razredu	60° ali 40°	Belo in barvno obstojno bombažno perilo (običajno umazano)[9]. Največja količina perila 9 kg	Pranje Izpiranja Kratko ožemanje	Znižanje hitrosti ožemanja Konec po izpiranju Madeži Predpranje[2] Namakanje Dodatno izpiranje Time save[3]

1) Ni na voljo pri temperaturah pranja, nižjih od 40 °C.

2) Če uporabljate tekoče pralno sredstvo, nastavite program brez PREDPRANJA.

3) Če se dvakrat dotaknete tipke 8 , da nastavite funkcijo Zelo hitro, priporočamo, da zmanjšate količino perila. Lahko obdržite polno količino perila, a rezultati pranja ne bodo dobri.

4) Ta program odstrani mikroorganizme, zahvaljujoč pranju pri 60 °C in dodatnemu izpiranju. Pranje je na ta način bolj učinkovito. **Pomembno!V predal Madeži vstavite posebne higienske dodatke in izberite funkcijo Madeži.**

5) Privzeto število vrtljajev centrifuge je primerno za bombažna oblačila. Število vrtljajev centrifuge nastavite glede na vrsto perila.

6) Če izberete to funkcijo, bo naprava izvedla le črpanje.

7) Pritisnite tipko 9 , da dodate izpiranja. Ob nizkem številu vrtljajev centrifuge naprava izvede nežna izpiranja in kratko ožemanje.

8) Uporabite posebno pralno sredstvo za pranje pri zelo nizkih temperaturah.

9) Ta program nastavite za dobre rezultate pranja in zmanjšanje porabe energije. Čas programa pranja se podaljša.

PROGRAMI S PARO

Program[1]	Vrsta perila	Količina perila
Parno osveževanje oblačil 2) Pri tem programu se odstranijo neprijetne vonjave iz perila. Para ne odstrani živalskih vonjev.	Bombažna in sintetična oblačila.	do 1.5 kg
Para proti mečkanju 2) Ta program pomaga zgladiti perilo.	Bombažna in sintetična oblačila.	do 1.5 kg

Paro lahko uporabite za suho, oprano ali enkrat nošeno perilo. Ti programi lahko zmanjšajo pomečkanost in neprijeten vonj perila ter perilo zgladijo.
Ne uporabljajte pralnega sredstva. Po potrebi odstranite madeže s pranjem ali lokalnim sredstvom za odstranjevanje madežev.
Programi s paro ne opravijo higienskega cikla.

Programa s paro ne nastavite za naslednje vrste oblačil:

- Oblačila, ki niso označena kot primerna za strojno sušenje.
- Oblačila z deli iz plastike, kovine, lesa ali podobnih materialov.

Dotaknite se tipke 4 , če želite spremeniti trajanje faze s paro.

1) Če nastavite program s paro pri suhem perilu, bo perilo ob koncu programa na otip vlažno. Perilo je priporočljivo 10 minut sušiti na svežem zraku, da se vlaga posuši. Perilo čim prej odstranite iz bobna. Po programu s paro bo morda vseeno potrebno likanje, vendar bo zahtevalo manj truda!

2) Za čas trajanja programa glejte prikazovalnik.

VREDNOSTI PORABE

Program[1]	Poraba energije (kWh)[2]	Poraba vode (v litrih)[2]
Beli bombaž 95 °C	2.50	73
Bombaž 60 °C	1.60	69
Bombaž 40 °C	1.00	69
Sintetika 40 °C	0.60	48
Občutljivo perilo 40 °C	0.70	58
Volna/ročno pranje 30 °C	0.35	57

1) Glejte prikazovalnik za čas trajanja programa.

2) Podatki o porabi v razpredelnici so okvirni. Lahko se razlikujejo glede na količino in vrsto perila, temperaturo vode in temperaturo v prostoru.

Standardni programi za vrednosti porabe po energijskem razredu

Bombaž 60 °C varčno in bombaž 40 °C varčno sta standardna programa za običajno umazana bombažna oblačila. Primerna sta za pranje običajno umazanega bombažnega perila

in sta najučinkovitejša programa v smislu porabe energije in vode za pranje takšne vrste bombažnega perila.
Sta v skladu s standardom EN60456.

Dejanska temperatura vode se lahko razlikuje od navedene temperature programa.

PRED PRVO UPORABO

1. V predelek za glavno pranje predala za pralno sredstvo vlijte 2 litra vode, da aktivirate odtočni sistem.
2. V predelek za glavno pranje predala za pralno sredstvo dajte majhno količino pralnega sredstva. Nastavite in vklopite program za bombaž pri najvišji temperaturi brez perila. Na ta način iz bobna in kadi odstranite vso morebitno umazanijo.

NASTAVITEV JEZIKA

Ob prvem vklopu naprave bo na prikazovalniku prikazan privzet jezik, ki ga boste lahko potrdili ali spremenili:

- Z vrtenjem gumba za izbiro programa nastavite želen jezik.
- Ko je na prikazovalniku prikazan želen jezik, se dotaknite tipke 6 , da izbor potrdite.

Spreminjanje jezika po prvem vklopu

1. Hkrati se za nekaj sekund dotaknite tipk 11 in 10 .
2. Ko je na prikazovalniku prikazan nastavljen jezik, zavrtite gumb za izbiro programa, da nastavite nov jezik.
3. Dotaknite se tipke 6 , da potrdite izbor.

NASTAVITEV URE

Ko boste nastavili jezik, vas bo prikazovalnik pozval, da nastavite uro:

- Številke za nastavitev ure utripajo.
- Zavrtite gumb za izbiro programa, da spremenite vrednost za ure.
- Dotaknite se tipke 6 , da potrdite izbor.
- Številke za nastavitev minut utripajo.
- Zavrtite gumb za izbiro programa, da spremenite vrednost za minute.
- Dotaknite se tipke 6 , da potrdite izbor.

Spreminjanje nastavitve časa po prvem vklopu

1. Hkrati se za nekaj sekund dotaknite tipk 9 in 8 .
2. Številke za nastavitev ure utripajo.
3. Zavrtite gumb za izbiro programa, da spremenite vrednost za ure.
4. Dotaknite se tipke 6 , da potrdite izbor.
5. Številke za nastavitev minut utripajo.
6. Zavrtite gumb za izbiro programa, da spremenite vrednost za minute.
7. Dotaknite se tipke 6 , da potrdite izbor.

UPORABA NAPRAVE

1. Odprite pipo.
2. Vtaknite vtič v vtičnico.

VKLOP NAPRAVE IN NASTAVITEV PROGRAMA

Tipalo teže bo delovalo pravilno, če PRED vstavljanjem perila v boben vklopite napravo in nastavite program.

1. Pritisnite tipko 1 za vklop naprave.
2. Z vrtenjem gumba za izbiro programa (2) izberite želen program ali se dotaknite ene od tipk 5 , da nastavite shranjen program. Zasveti kontrolna lučka programa.
3. Kontrolna lučka tipke 6 utripa rdeče.
4. Na prikazovalniku se prikažeta privzeta temperatura in centrifuga. Po potrebi se dotaknite tipk 12 in 11 ter spremenite temperaturo vode in število vrtljajev centrifuge.

5. Po potrebi z uporabo drugih tipk nastavite dodatne funkcije ali zamik vklopa. Na prikazovalniku je prikazan simbol nastavljene funkcije, številka (D) pa prikazuje čas zamika vklopa.

VSTAVLJANJE PERILA

1. Odprite vrata naprave.
2. Na prikazovalniku (**E**) sta prikazani največja količina perila za program (**MAX**) in teža perila (**KG**). Besedilna vrstica na prikazovalniku vas poziva, da vstavite perilo.
3. Posamezne kose perila enega za drugim vstavite v boben. Oblačila stresite, preden jih daste v napravo.
4. Na prikazovalniku se teža perila povečuje v korakih po 0,5 kg. Navedena je okvirna vrednost teže, ki se spreminja glede na vrsto perila.

   Če boste presegli največjo količino perila, vas bo prikazovalnik opozoril, da ste presegli največjo količino perila.
   Perilo lahko kljub temu operete, vendar bosta poraba energije in vode večji.
   Če želite zagotoviti najboljšo porabo in rezultate pranja, odstranite nekaj kosov perila.
   Opozorilo o preveliki količini vstavljenega perila je na voljo samo pri programih, katerih največja količina perila je manjša od največje količine perila naprave.

5. Zaprite vrata. Besedilna vrstica na prikazovalniku prikazuje odstotek pralnega sredstva, ki naj bi ga uporabili. Podatek je okvirna vrednost in velja za količino pralnega sredstva, ki je potrebno za največjo količino perila po priporočilu proizvajalca.

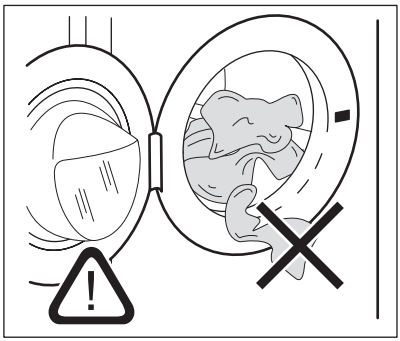

Perilo mora biti v celoti v bobnu in ne sme biti med tesnilom in vrati. Obstaja nevarnost iztekanja vode ali poškodb perila.

UPORABA PRALNEGA SREDSTVA IN DODATKOV

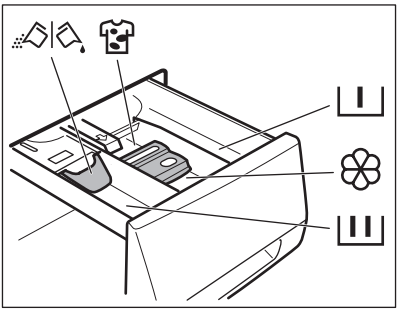

I	Predelek za pralno sredstvo za predpranje in program namakanja. Pralno sredstvo za predpranje in namakanje dodajte pred začetkom programa.
II	Predelek za pralno sredstvo za program pranja. Če uporabljate tekoče pralno sredstvo, ga vstavite nemudoma pred začetkom programa.
	Predelek za tekoče dodatke (mehčalec, škrob). Izdelek vstavite v razdelek pred začetkom programa.
MAX	Oznaka predstavlja najvišjo raven za tekoče dodatke.
	Predelek za sredstvo za odstranjevanje madežev. Pred začetkom programa vstavite izdelek v razdelek in izberite funkcijo za odstranjevanje madežev.
	Loputa za pralni prašek ali tekoči detergent Obrnite jo v pravilen položaj (navzgor ali navzdol) za uporabo pralnega praška ali tekočega detergenta.
	Vedno upoštevajte navodila z embalaže pralnih sredstev.

Preverite položaj lopute

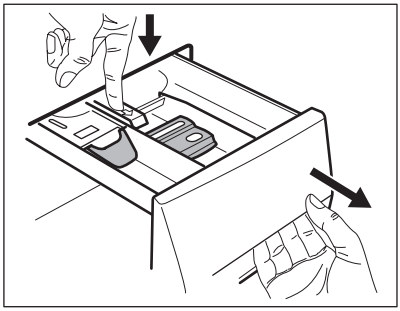

1. Predal za pralno sredstvo izvlecite, dokler se ne ustavi.
2. Ročico potisnite navzdol, da odstranite predal.

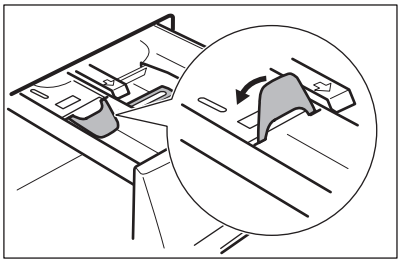

3. Če želite uporabiti prašek, obrnite loputo navzgor.

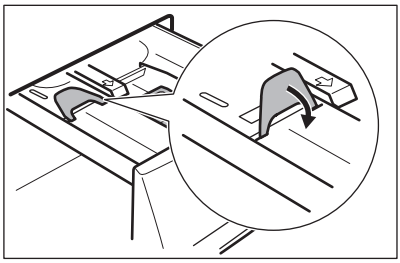

4. Če želite uporabiti tekoče pralno sredstvo, obrnite loputo navzdol.

Ko je loputa v položaju NAVZDOL:
- Ne uporabljajte želatinastih ali gostih tekočih pralnih sredstev.
- Ne vstavljajte večje količine tekočega pralnega sredstva, kot je označeno na loputi.
- Ne nastavite faze predpranja.
- Ne nastavite funkcije zamika vklopa.

5. Izmerite ustrezno količino pralnega sredstva in mehčalca.
6. Pazljivo zaprite predal za pralno sredstvo. Loputa se med zapiranjem predala ne sme zatikati.

NASTAVITEV ZAMIKA VKLOPA

1. Večkrat zapored se dotaknite tipke 7 , da nastavite želen zamik vklopa. Na prikazovalniku je prikazan pričakovan konec programa.
2. Dotaknite se tipke 6 , naprava začne z odštevanjem časa zamika vklopa.

   Po koncu odštevanja se program zažene samodejno.

Preden se dotaknete tipke 6 za vklop naprave, lahko prekličete ali spremenite nastavitev zamika vklopa.

Zamika vklopa ne morete nastaviti pri programu **Para**.

VKLOP PROGRAMA

1. Dotaknite se tipke 6 , da vklopite program. Kontrolna lučka tipke 6 preneha utripati in zasveti rdeče.

Če je nastavljen zamik vklopa, naprava začne z odštevanjem časa.

Naprava samodejno nastavi trajanje programa glede na količino perila, ki ste ga vstavili v boben, ter tako zagotovi odličen rezultat pranja v najkrajšem času. Čez približno 15 minut od začetka programa se na prikazovalniku prikaže nov čas.

PREKINITEV PROGRAMA

1. Dotaknite se tipke 6 . Kontrolna lučka utripa.
2. Znova se dotaknite tipke 6 . Program pranja se nadaljuje.

PREKLIC PROGRAMA

1. Pritisnite tipko 1 za preklic programa in izklop naprave.
2. Ponovno pritisnite tipko 1 za vklop naprave. Sedaj lahko nastavite nov program pranja.

Naprava ne izčrpa vode.

SPREMEMBA FUNKCIJE

Spremenite lahko le nekatere funkcije pred njihovim izvajanjem.

1. Dotaknite se tipke 6 . Kontrolna lučka utripa.
2. Spremenite nastavljeno funkcijo.
3. Znova se dotaknite tipke 6 . Program pranja se nadaljuje.

ODPIRANJE VRAT

Med izvajanjem programa ali zamika vklopa so vrata naprave zaklenjena.

Postopek odpiranja vrat naprave:

1. Dotaknite se tipke 6 . Simbol zapore vrat ugasne, sporočilo pa vas obvesti, da so vrata odklenjena.
2. Odprite vrata naprave.
3. Zaprite vrata naprave in se znova dotaknite tipke 6 . Izvajanje programa ali zamika vklopa se nadaljuje.

Če sta temperatura in nivo vode previsoka, simbol zapore vrat ugasne. Vrat ne morete odpreti. Po potrebi s pomočjo naslednjega postopka odprite vrata:

1. Izklopite napravo.
2. Počakajte nekaj minut.
3. Prepričajte se, da v bobnu ni vode.

Če izklopite napravo, morate ponovno nastaviti program.

OB ZAKLJUČKU PROGRAMA

1. Naprava se samodejno zaustavi.
2. Oglasi se zvočni signal, če je vklopljen.
3. Na prikazovalniku zasveti 0 in sporočilo vas obvesti, da je program zaključen.
4. Kontrolna lučka tipke 6 ugasne.
5. Simbol zapore vrat ugasne.
6. Pritisnite tipko 1 za izklop naprave. Pet minut po koncu programa funkcija SAMODEJNI IZKLOP samodejno izklopi napravo.

Ob ponovnem vklopu naprave se na prikazovalniku prikaže konec zadnjega nastavljenega programa. Z obračanjem gumba za izbiro programa nastavite nov program.

7. Iz naprave odstranite perilo. Preverite, ali je boben prazen.
8. Vrata pustite priprta, da preprečite nastajanje plesni in neprijetnih vonjav.
9. Zaprite pipo.

Program pranja je zaključen, a v bobnu je voda:

- Boben se občasno obrne in na ta način prepreči mečkanje perila.
- Vrata ostanejo zaklenjena.
- Če želite odpreti vrata, morate izčrpati vodo.

Za črpanje vode:

1. Po potrebi znižajte število vrtljajev centrifuge.
2. Dotaknite se tipke 6 . Naprava izčrpa vodo in zažene centrifugo.
3. Ko je program zaključen in simbol zapore vrat ugasne, lahko odprete vrata.
4. Pritisnite tipko 1 za izklop naprave.

Naprava samodejno izčrpa vodo in zažene centrifugo po približno 18 urah.

KORISTNI NAMIGI IN NASVETI

VSTAVLJANJE PERILA

- Perilo razdelite na: belo, barvno, sintetično, občutljivo in volneno perilo.
- Upoštevajte navodila za pranje, ki se nahajajo na etiketah za vzdrževanje perila.
- Belega in barvnega perila ne perite skupaj.
- Nekatero barvno perilo se pri prvem pranju razbarva. Priporočamo, da ga prvič perete ločeno.
- Zapnite gumbe na prevlekah za blazine, zadrge, sponke in kaveljčke. Zapnite pasove.
- Izpraznite žepe in razgrnite oblačila.
- Večslojno, volneno perilo in perilo s poslikavami obrnite z notranjo stranjo navzven.
- Odstranite trdovratne madeže.
- Izredno umazano perilo operite s posebnim pralnim sredstvom.
- Pri zavesah bodite pazljivi. Snemite kaveljčke ali pa dajte zavese v pralno vrečo ali prevleko za blazino.
- V napravi ne perite:
  - nezarobljenega ali strganega perila,
  - nedrčkov z lokom.
  - Za pranje majhnih predmetov uporabite pralno vrečo.
- Majhna količina perila lahko povzroči težave z uravnoteženostjo pri centrifugi. Če pride do tega, ročno porazdelite perilo v kadi in ponovno vklopite centrifugo.

TRDOVRATNI MADEŽI

Za nekatere madeže voda in pralno sredstvo nista dovolj.
Priporočamo, da te madeže odstranite, preden daste perilo v napravo.
Na voljo so posebna sredstva za odstranjevanje madežev. Uporabite posebno sredstvo za odstranjevanje madežev, ki je primerno za vrsto madeža in tkanine.

PRALNA SREDSTVA IN DODATKI

- Uporabljajte samo pralna sredstva in dodatke, ki so posebej namenjeni pranju v pralnem stroju.
- Ne mešajte različnih vrst pralnih sredstev.
- Zaradi varovanja okolja uporabljajte le predpisano količino pralnega sredstva.
- Upoštevajte navodila z embalaže teh izdelkov.
- Uporabljajte prave izdelke za vrsto in barvo perila, temperaturo programa in stopnjo umazanosti.
- Če uporabljate tekoča pralna sredstva, ne nastavite predpranja.
- Če vaša naprava nima predala za pralno sredstvo z loputo, dodajte tekoča pralna sredstva z dozirno kroglo.

TRDOTA VODE

Če je trdota vode na vašem območju visoka ali srednja, priporočamo, da uporabite mehčalec vode za pralne stroje. Na območjih, kjer je voda bolj mehka, uporaba mehčalca vode ni potrebna.
Za informacije o trdoti vode v vašem kraju se obrnite na krajevno vodovodno podjetje.
Upoštevajte navodila z embalaže izdelkov.
Ekvivalentne lestvice služijo merjenju trdote vode:

- V nemških stopinjah (°dH).
- V francoskih stopinjah (°TH).
- mmol/l (v milimolih na liter – mednarodna enota za trdoto vode).
- V Clarkovih/angleških stopinjah.

Razpredelnica trdote vode

Raven	Vrsta	Trdota vode			
		°dH	°T.H.	mmol/l	Clarke
1	mehka	0-7	0-15	0-1.5	0-9
2	srednja	8-14	16-25	1.6-2.5	10-16

Raven	Vrsta	Trdota vode			
		°dH	°T.H.	mmol/l	Clarke
3	trda	15-21	26-37	2.6-3.7	17-25
4	zelo trda	> 21	> 37	>3.7	>25

VZDRŽEVANJE IN ČIŠČENJE

OPOZORILO!

Napravo pred čiščenjem izključite iz napajanja.

ODSTRANJEVANJE VODNEGA KAMNA

Voda, ki jo uporabljamo, vsebuje vodni kamen. Po potrebi za odstranitev vodnega kamna uporabite mehčalec vode.
Uporabite poseben izdelek za pralne stroje. Upoštevajte navodila z embalaže proizvajalca. To naredite ločeno od pranja perila.

ČIŠČENJE ZUNANJIH POVRŠIN

Napravo čistite le z milom in toplo vodo. Povsem posušite vse površine.

PREVIDNOST!
Ne uporabljajte alkohola, topil ali kemičnih izdelkov.

VZDRŽEVALNO PRANJE

Pri programih z nizko temperaturo je možno, da nekaj pralnega sredstva ostane v bobnu. Redno izvajajte vzdrževalna pranja. Za to naredite naslednje:

- Iz bobna odstranite perilo.
- Nastavite program pranja za bombaž z najvišjo temperaturo.
- Uporabite pravo količino biološko razgradljivega pralnega praška.

Po vsakem pranju pustite vrata nekaj časa odprta, da preprečite nastanek plesni in uhajanje neprijetnih vonjav iz naprave.

TESNILO NA VRATIH

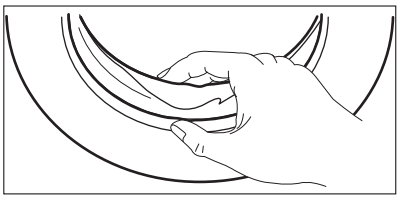

Redno pregledujete tesnilo in povsem izpraznite notranjost.

BOBEN

Redno pregledujte boben in tako preprečite nastajanje vodnega kamna in nabiranje delcev rje.
Uporabite posebne izdelke za odstranjevanje delcev rje iz bobna.

To storite na naslednji način:

- Očistite boben s posebnim čistilom za nerjavno jeklo.
- Vklopite kratek program za pranje bombažnega perila pri najvišji temperaturi z majhno količino pralnega sredstva.

PREDAL ZA PRALNO SREDSTVO

Čiščenje predala:

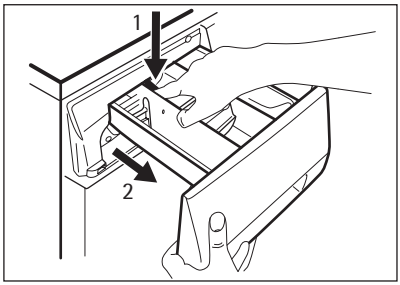

1. Pritisnite ročico.
2. Izvlecite predal.

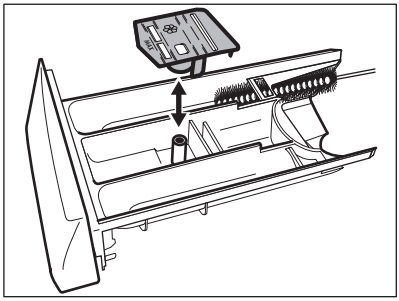

3. Odstranite zgornji del predelka za tekoče dodatke.
4. Vse dele očistite z vodo.

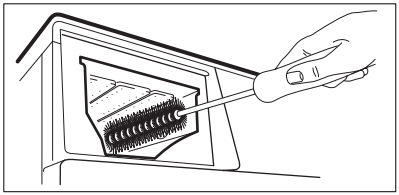

5. Odprtino za predal očistite s ščetko.
6. Predal znova vstavite v odprtino za predal.

ODTOČNA ČRPALKA

Redno pregledujte odtočno črpalko in poskrbite, da bo čista.

Črpalko očistite, če:

- Naprava ne izčrpa vode.
- Se boben ne more vrteti.
- Naprava oddaja nenavadne zvoke zaradi blokade odtočne črpalke.
- Prikazovalnik prikazuje opozorilno kodo zaradi težave z izpustom vode.

OPOZORILO!

1. Iztaknite vtič iz omrežne vtičnice.
2. Filtra ne odstranjujte, medtem ko naprava deluje. Odtočne črpalke ne čistite, če je voda v napravi vroča. Preden začnete čistiti odtočno črpalko, mora biti voda mrzla.

Čiščenje odtočne črpalke:

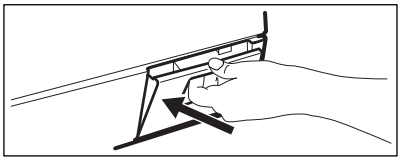

1. Odprite vrata odtočne črpalke.

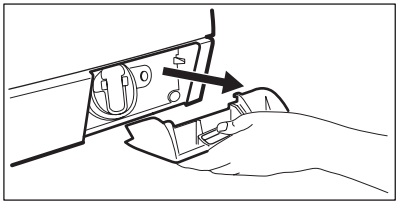

2. Potegnite loputo in jo odstranite.

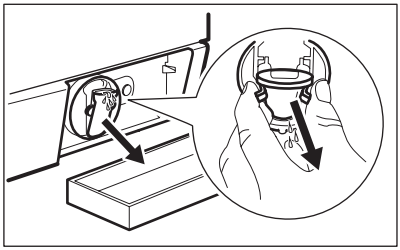

3. Pod odprtino postavite posodo, da bo vanjo odtekla iztekajoča voda.
4. Stisnite jezička in izvlecite odtočni vod, da izteče voda.

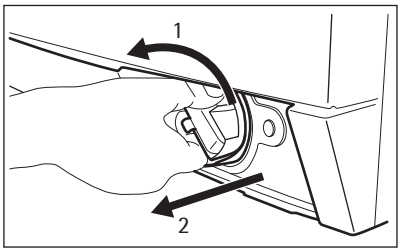

5. Ko je posoda polna vode, vstavite odtočni vod nazaj in izpraznite posodo. 4. in 5. korak ponovite tolikokrat, da bo iz odtočne črpalke iztekla vsa voda.
6. Potegnite nazaj odtočni vod in obrnite filter, da ga odstranite.

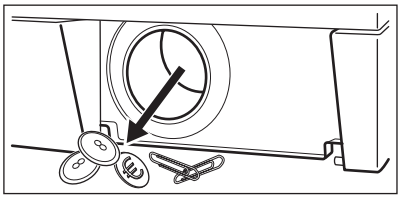

7. Iz črpalke odstranite kosme in druge predmete.

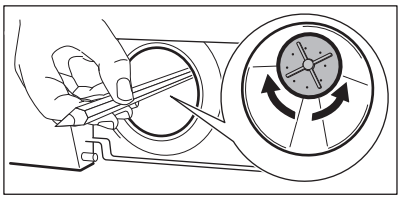

8. Preverite, ali se rotor črpalke vrti. Če se ne, se obrnite na servisni center.

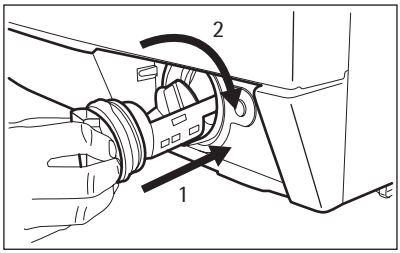

9. Filter očistite pod tekočo vodo in ga s pomočjo posebnih vodil znova vstavite v črpalko.
10. Filter morate priviti pravilno, da preprečite iztekanja.
11. Ponovno zaprite loputo in zaprite vrata odtočne črpalke.

FILTER V CEVI ZA DOVOD VODE IN FILTER V VENTILU

Filtre je treba očistiti v naslednjih primerih:

- Naprava se ne napolni z vodo.
- Naprava se dlje časa polni z vodo.
- Kontrolna lučka tipke 6 utripa in na prikazovalniku se prikaže ustrezni alarm. Glejte »Odpravljanje težav«.

OPOZORILO!
Iztaknite vtič iz omrežne vtičnice.

Čiščenje filtrov v cevi za dovod vode:

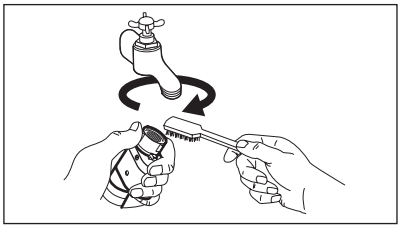

1. Zaprite pipo.
2. Odstranite cev za dovod vode s pipe.
3. Filter v cevi za dovod vode očistite s trdo krtačko.

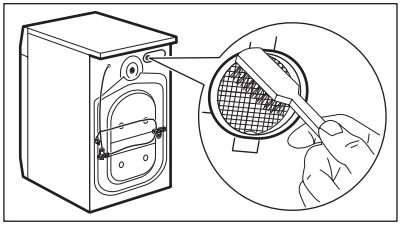

4. Odstranite cev za dovod vode za napravo.
5. Filter v ventilu očistite s trdo krtačko ali brisačo.

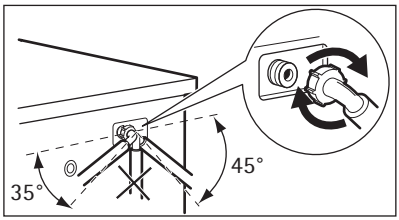

6. Namestite nazaj cev za dovod vode. Preverite, ali priključki tesnijo, da preprečite iztekanja.
7. Odprite pipo.

ČRPANJE V SILI

Zaradi motenj v delovanju naprava ne more izčrpati vode.
V tem primeru izvedite korake od (1) do (6) razdelka »Čiščenje odtočne črpalke«.
Po potrebi očistite črpalko.
Namestite nazaj odtočni vod in zaprite loputo odtočne črpalke.

Ko vodo izčrpate s pomočjo postopka za črpanje v sili, morate odtočni sistem znova aktivirati:

1. V predelek za glavno pranje predala za pralno sredstvo vlijte dva litra vode.
2. Vklopite program, da naprava izčrpa vodo.

ZAŠČITA PRED ZMRZALJO

Če je naprava nameščena na mestu, kjer lahko temperatura pade pod 0 °C, odstranite preostalo vodo iz cevi za dovod vode in odtočne črpalke.

1. Iztaknite vtič iz omrežne vtičnice.
2. Zaprite pipo.
3. Odstranite cev za dovod vode
4. Konca cevi za dovod vode položite v posodo in pustite, da voda odteče iz cevi.
5. Izpraznite odtočno črpalko. Glejte postopek za črpanje v sili
6. Ko je odtočna črpalka prazna, znova namestite cev za dovod vode.

OPOZORILO!

Pred ponovno uporabo naprave se prepričajte, da je temperatura višja od 0 °C.

Proizvajalec ni odgovoren za škodo, nastalo zaradi nizkih temperatur.

ODPRAVLJANJE TEŽAV IN SERVIS

Naprava se ne zažene ali se ustavi med delovanjem.
Preden se obrnete na servisni center, skušajte sami najti rešitev težave (glejte tabelo).
Pri nekaterih težavah se oglasijo zvočni signali, na prikazovalniku pa se prikaže opozorilno sporočilo.

OPOZORILO!
Pred preverjanji izklopite napravo.

Težava	Možen vzrok	Možna rešitev
Prikazovalnik opozarja, da je treba preveriti pipo: naprava se ne napolni z vodo.	Pipa je zaprta.	Odprite pipo.
	Cev za dovod vode je poškodovana.	Poskrbite, da na cevi za dovod vode ne bo poškodb.
	Filter v cevi za dovod vode je zamašen.	Očistite filter. Glejte »Vzdrževanje in čiščenje«.
	Cev za dovod vode ni pravilno priključena.	Zagotovite pravilno priključitev.
	Tlak vode je prenizek.	Obrnite se na krajevno vodovodno podjetje.
	Pipa je zamašena ali obložena z vodnim kamnom.	Očistite pipo.
Prikazovalnik opozarja, da je treba preveriti filter na odtoku: naprava ne izčrpa vode.	Cev za odvod vode je poškodovana.	Poskrbite, da na cevi za odvod vode ne bo poškodb.
	Filter odtočne črpalke je zamašen.	Očistite filter odtočne črpalke. Glejte »Vzdrževanje in čiščenje«.
	Cev za odvod vode ni pravilno priključena.	Zagotovite pravilno priključitev.
Prikazovalnik opozarja, da je treba preveriti vrata.	Vrata naprave so odprta ali niso pravilno zaprta.	Pravilno zaprite vrata.
Prikazovalnik opozarja na težavo z vodo.	Vklopljen je zaščitni sistem za zaporo vode.	• Napravo izključite iz električnega omrežja. • Zaprite pipo. • Obrnite se na servisni center.

TEŽAVA BREZ OPOZORILNEGA SPOROČILA

Težava	Možen vzrok	Možna rešitev
Naprava ne izčrpa vode.	Nastavljen je program pranja brez črpanja.	Nastavite program črpanja.

Težava	Možen vzrok	Možna rešitev
	Vklopljena je funkcija Zadržano izpiranje .	Nastavite program črpanja.
Centrifuga ne deluje.	Centrifuga je izklopljena.	Nastavite program ožemanja.
	Filter odtočne črpalke je zamašen.	Očistite filter odtočne črpalke. Glejte »Vzdrževanje in čiščenje«.
	Težave z uravnoteženostjo zaradi perila v napravi.	Ročno porazdelite perilo v kadi in ponovno vklopite centrifugo.
Program se ne zažene.	Vtič ni vtaknjen v vtičnico.	Vtič vtaknite v vtičnico.
	Pregorela je varovalka električne napeljave v stanovanju.	Zamenjajte varovalko.
	Niste se dotaknili tipke 6 .	Dotaknite se tipke 6 .
	Nastavljen je zamik vklopa.	Če želite takoj začeti s pranjem perila, prekličite zamik vklopa.
	Vklopljena je funkcija Varnostna zaščita .	Izklopite funkcijo Varnostna zaščita .
Na tleh je voda.	Puščanje na priključkih cevi za vodo.	Poskrbite za tesnjenje priključkov.
	Iztekanje iz odtočne črpalke.	Poskrbite, da bo filter odtočne črpalke tesnil.
	Cev za odvod vode je poškodovana.	Poskrbite, da na cevi za dovod vode ne bo poškodb.
Vrat naprave ne morete odpreti.	Izvaja se program pranja.	Počakajte, da se program pranja konča.
	V bobnu je voda.	Nastavite program črpanja ali ožemanja.
Naprava povzroča neobičajen hrup.	Naprava ni v vodoravni legi.	Poravnajte napravo. Glejte »Namestitev«.
	Niste odstranili embalaže in/ali transportnih vijakov.	Odstranite embalažo in/ali transportne vijake. Glejte »Namestitev«.
	Količina perila je zelo majhna.	V boben dodajte še perila.
Naprava se napolni z vodo, a jo takoj izčrpa.	Konec cevi za odvod vode je nameščen prenizko.	Poskrbite, da bo cev za odvod vode v pravem položaju.
Rezultati pranja niso zadovoljivi.	Pralnega sredstva, ki ste ga uporabili, je bilo premalo ali ni bilo pravo.	Povečajte količino pralnega sredstva ali uporabite drugega.
	Trdovratnih madežev niste odstranili pred pranjem perila.	Uporabite posebne izdelke za odstranjevanje trdovratnih madežev.

Težava	Možen vzrok	Možna rešitev
	Nastavili ste napačno temperaturo.	Poskrbite, da boste nastavili pravo temperaturo.
	Prevelika količina perila.	Zmanjšajte količino perila.
Notranja lučka je izklopljena.	Luč je pregorela.	Za menjavo lučke se obrnite na servisni center.
Oblačila so po programu s paro delno mokra.	Naprava ni natančno izravnana.	Preverite izravnavo naprave in jo nastavite z dvigovanjem ali spuščanjem nog.
Oblačila po uporabi programa s paro niso dovolj zglajena.	Izbrali ste napačen program s PARO (npr. Sintetika namesto Bombaž).	Upoštevajte sestavo tkanine.
	V pralnem stroju je preveč perila.	Zmanjšajte količino perila.
Boben je prazen in na prikazovalniku se prikaže, da je vstavljeno perilo.	Nastaviti je treba težo.	Pritisnite tipko 1 za izklop naprave in za ponovni vklop.
Boben je poln, vendar prikazovalnik kaže težo 0,0 kg.	Perilo ste vstavili v boben, preden ste vklopili napravo.	Pritisnite tipko 1 za izklop naprave. Izpraznite boben in izvedite potrebne korake. (Glejte »Vstavljanje perila«.)

Po opravljenem pregledu vklopite napravo. Program se nadaljuje od trenutka prekinitve. Če se težava ponovi, se obrnite na servisni center.

Če se na prikazovalniku prikažejo druga opozorilna sporočila, se obrnite na servisni center.

NAMESTITEV

ODSTRANJEVANJE EMBALAŽE

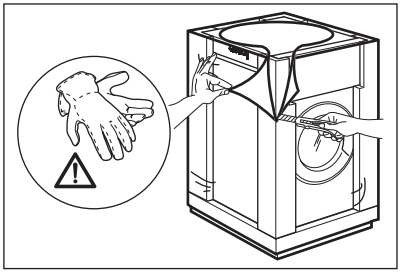

1. Uporabite rokavice. Odstranite zunanji ovoj. Po potrebi uporabite nož.

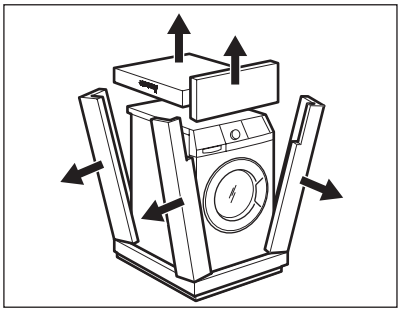

2. Odstranite kartonast pokrov.
3. Odstranite polistirensko embalažo.

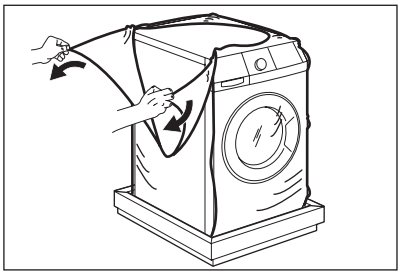

4. Odstranite notranji ovoj.

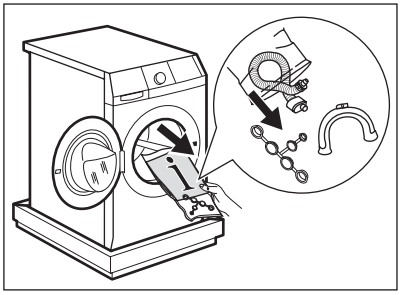

5. Odprite vrata. S tesnila vrat odstranite del iz polistirena in vse predmete iz bobna.

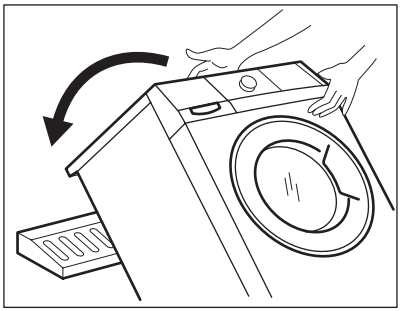

6. En kos polistirenske embalaže položite na tla za napravo. Napravo pazljivo nagnite na hrbtno stran. Pazite, da ne boste poškodovali cevi.

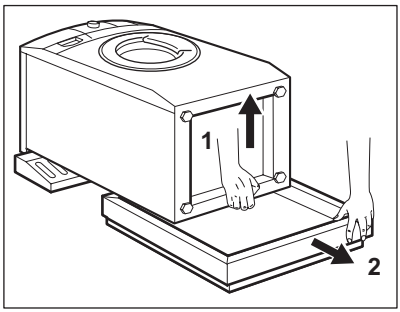

7. Z dna naprave odstranite polistirensko zaščito.

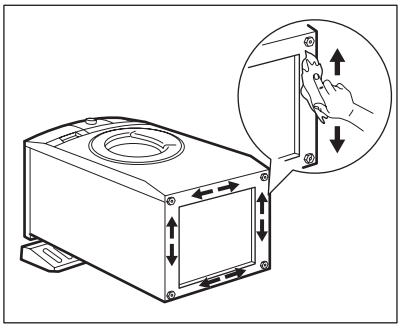

8. Povsem očistite in osušite spodnji del naprave. Ne uporabljajte alkohola, topil ali kemičnih izdelkov.

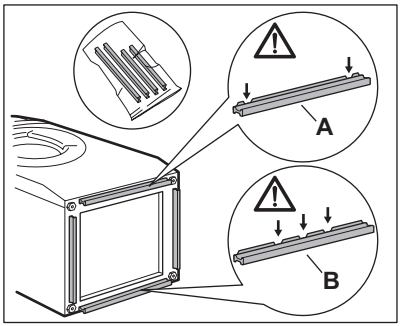

9. Poiščite različne velikosti in položaje zvočnih pregrad. Oglejte si sliko:
   A (**FRONT**) = sprednja stran naprave
   B (**BACK**) = zadnja stran naprave

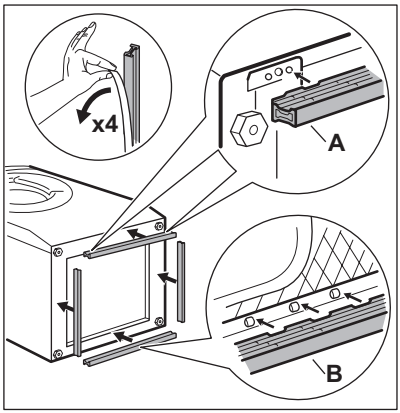

10. – Odstranite lepilni trak z zvočnih pregrad.
– Pritrdite štiri pregrade na dno naprave. Oglejte si sliko.
– Pregrade morajo biti trdno pritrjene.

Zvočne pregrade pritrdite pri sobni temperaturi.

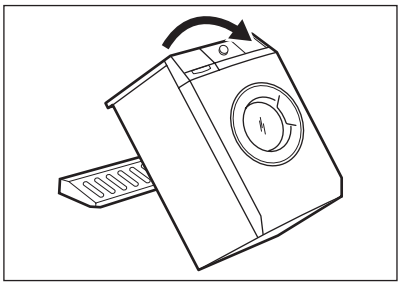

11. Napravo znova dvignite v pokončni položaj.

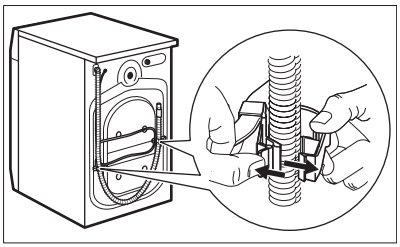

12. Iz držal za cevi odstranite napajalni kabel in cev za odvod vode.

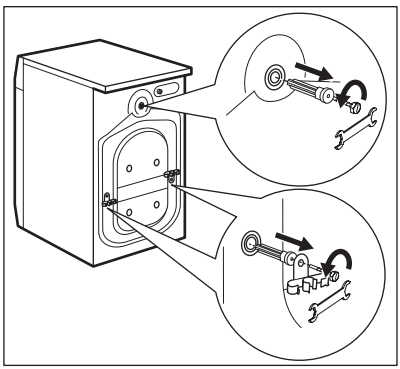

13. S priloženim ključem privijte tri vijake. Izvlecite plastične distančnike.

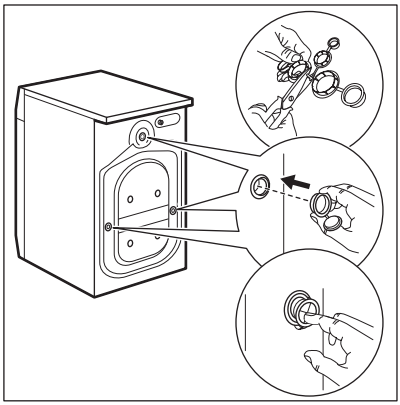

14. V odprtine vstavite plastične čepe. Te čepe najdete v vrečki z navodili za uporabo.

OPOZORILO!
Pred namestitvijo naprave odstranite vso embalažo in transportne vijake.

Priporočamo, da embalažo in transportne vijake shranite za takrat, ko boste premikali napravo.

POSTAVITEV IN NAMESTITEV V VODORAVEN POLOŽAJ

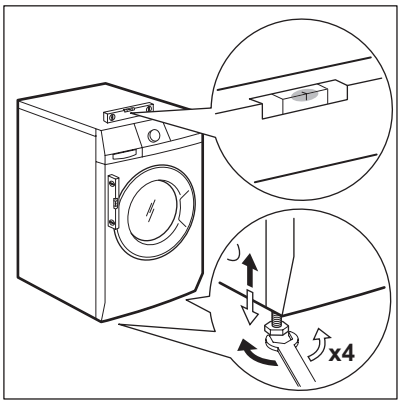

- Napravo namestite na ravno trdno podlago.
- Pazite, da preproge ne bodo ovirale krožen-ja zraka pod napravo.
- Naprava se ne sme dotikati stene ali drugih delov.
- Popustite ali privijte nogi, da poravnate napravo. Pravilna namestitev naprave prepreči tresljaje, hrup in premikanje naprave med delovanjem.

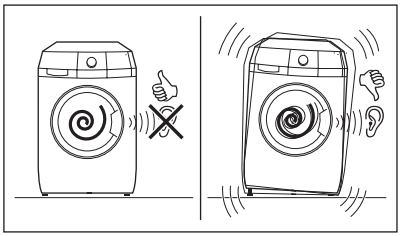

- Naprava mora stati naravnost in stabilno.

PREVIDNOST!
Za poravnavo pod noge naprave ne polagajte kartona, lesa ali podobnih materialov.

CEV ZA DOVOD VODE

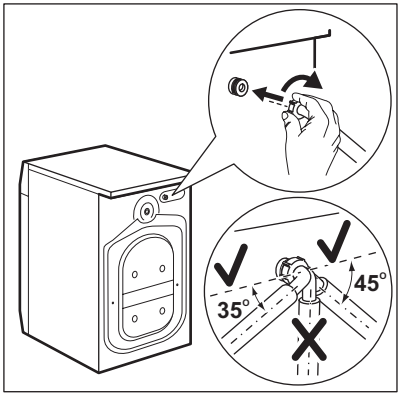

- Cev priključite na napravo. Cev za dovod vode obračajte samo v levo ali desno. Popustite matico, da jo namestite v pravi položaj.

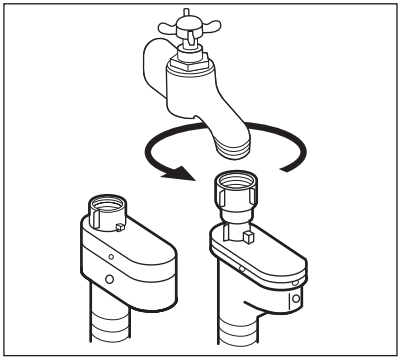

- Cev za dovod vode priključite na pipo za mrzlo vodo s 3/4-colsko spojko.

PREVIDNOST!
Poskrbite, da na priključkih ne bo prihajalo do iztekanja.

Če je cev za dovod vode prekratka, ne uporabite cevnega podaljška. Obrnite se na servisni center za zamenjavo cevi za dovod vode.

Naprava za prekinitev dovoda vode

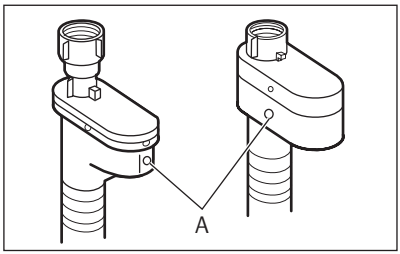

Cev za dovod vode ima vgrajeno napravo za prekinitev dovoda vode. Ta naprava preprečuje iztekanja vode zaradi naravnega staranja cevi. To napako označuje rdeče področje v okencu »A«.
V tem primeru zaprite pipo in se obrnite na servisni center za zamenjavo cevi.

IZČRPAVANJE VODE

Cev za odvod vode lahko priključite na različne načine:

S plastičnim vodilom za cev.

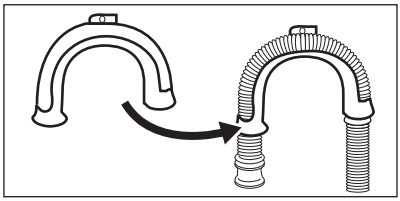

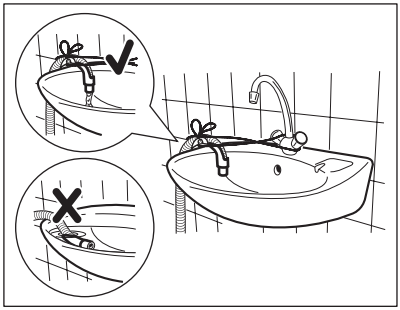

- Na rob umivalnika.
- Poskrbite, da se plastično vodilo ne bo moglo premikati, ko bo naprava izčrpavala vodo. Vodilo pritrdite na pipo ali steno.

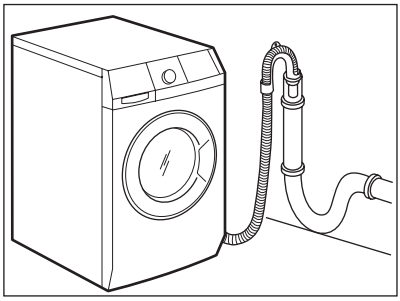

- Na fiksno odvodno cev s prezračevalno odprtino.

  Oglejte si sliko. Neposredno v odtočno cev na višini med 60 in 100 cm. Zagotovljeno mora biti odzračevanje konca odtočne cevi, tj. notranji premer odtočne cevi mora biti večji od zunanjega premera gibljive cevi.

Brez plastičnega vodila za cev.

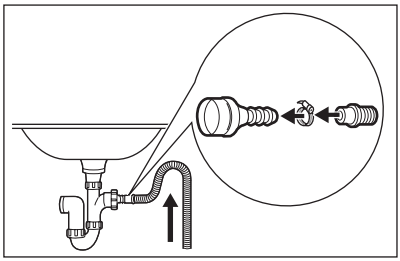

- Na sifon.

  Oglejte si sliko. Cev za odvod vode namestite na sifon in jo pritrdite z objemko. Poskrbite, da bo cev za odvod vode obrnjena navzgor, saj s tem preprečite, da bi umazanija iz umivalnika prišla v napravo.

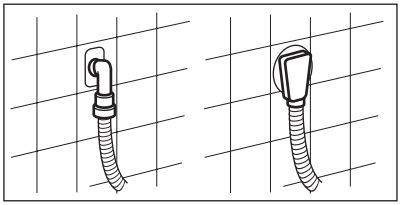

- Neposredno v vgrajeno odtočno cev v steni in pritrjeno z objemko.

Cev za odvod vode lahko podaljšate do največ 400 cm. Za drugo cev za odvod vode in podaljšek se obrnite na servisni center.

www.aeg.com/shop

132934950-A-272011

CE